– ZONA STUDIATA

Autoritatea Naţională de Reglementare in Domeniul Energiei
Mandlea Irina-Gina
Verificator de proiecte in domeniul instalaţiilor electrice tehnologice
Autorizaţia nr 201820108/13.04.2019

VERIFICATOR/ EXPERT	NUME	SEMNATURA SI FERINTA	REFERAT / EXPERTIZA NR. / DATA	
S.C. MRB ELECTRIC S.R.L. C.U.I.: RO27829133 NR. REG.: J12/2155/2010 ATESTAT A.N.R.E. NR. 201710264 / 2022 TELEFON: 0744 386 917 E-MAIL: office@mrbelectric.ro		SOCIETATE COMERCIALA MRB Electric S.R.L. CLUJ-NAPOCA, ROMANIA	BENEFICIAR: MUNICIPIUL VATRA DORNEI STRADA MIHAI EMINESCU NR. 17, JUD. SUCEAVA	PROIECT NR. 8/2025
SPECIFICATIE	NUME	SEMNATURA	SCARA 1:5000	TITLU PROIECT: "CONSTRUIREA DE NOI CAPACITATI DE PRODUCERE A ENERGIEI ELECTRICE PRODUSA DIN SURSE REGENERABILE DE ENERGIE SOLARA PENTRU AUTOCONSUM IN MUNICIPIUL VATRA DORNEI, JUD. SUCEAVA"	FAZA PT
SEF PROIECT	ING. CLAUDIU TRAIAN POP legitimatie A.N.R.E. GR. IIA, EIB nr. 201710264 / 2022			
PROIECTANT	ING. CLAUDIU TRAIAN POP legitimatie A.N.R.E. GR. IIA, EIB nr. 201710264 / 2022		DATA 07.2025	TITLU PLANSA: PLAN DE INCADRARE IN ZONA - SCOALA NR.1, SCOALA NR.4 SI SALA DE SPORT	PLANSA NR. PI-01
SPECIALIST C.E.F	ING. ANDREI FELECAN legitimatie A.N.R.E. GR. IIA, EIB nr. 202312201 / 2023			

– ZONA STUDIATA

Autoritatea Națională de Reglementare în Domeniul Energiei
Manolea Irina-Gina
Verificator de proiecte în domeniul instalațiilor electrice tehnologice
Autorizația nr. 2019041109/13.04.2019

VERIFICATOR/ EXPERT	NUME	SEMNATURA	PRINTA	REFERAT / EXPERTIZA NR. / DATA	
S.C. MRB ELECTRIC S.R.L. C.U.I.: RO27829133 NR. REG.: J12/2155/2010 ATESTAT A.N.R.E. NR. 201710264 / 2022 TELEFON: 0744 386 917 E-MAIL: office@mrbelectric.ro				BENEFICIAR: MUNICIPIUL VATRA DORNEI STRADA MIHAI EMINESCU NR. 17, JUD. SUCEAVA	PROIECT NR. 8/2025
SPECIFICATIE	NUME	SEMNATURA	SCARA 1:5000	TITLU PROIECT: "CONSTRUIREA DE NOI CAPACITATI DE PRODUCERE A ENERGIEI ELECTRICE PRODUSA DIN SURSE REGENERABILE DE ENERGIE SOLARA PENTRU AUTOCONSUM IN MUNICIPIUL VATRA DORNEI, JUD. SUCEAVA"	FAZA PT
SEF PROIECT	ING. CLAUDIU TRAIAN POP legitimație A.N.R.E. OR. ISA, EID nr. 2017110044 / 2022				
PROIECTANT	ING. CLAUDIU TRAIAN POP legitimație A.N.R.E. OR. ISA, EID nr. 2017110044 / 2022		DATA 07.2025	TITLU PLANSA: PLAN DE INCADRARE IN ZONA - SCOALA NR.3, CENTRALA TERMICA	PLANSA NR. PI-02
SPECIALIST C.E.F	ING. ANDREI FELECAN legitimație A.N.R.E. OR. ISA, EID nr. 2022110011 / 2022				

SOCIETATEA COMERCIALA MRB Electric S.R.L. CLUJ-NAPOCA, ROMANIA

Autoritatea Naţională de Reglementare in Domeniul Energiei
Mangiea Irina-Gina
Verificator de proiecte in domeniul instalatiilor electrice tehnologice
Autorizaţia nr 2015/20168/13.04.2019

VERIFICATOR/ EXPERT	NUME	SEMNATURA		REFERINTA	REFERAT / EXPERTIZA NR. / DATA	
S.C. MRB ELECTRIC S.R.L. C.U.I.: RO27829133 NR. REG.: J12/2155/2010 ATESTAT A.N.R.E. NR. 201710264 / 2022 TELEFON: 0744 386 917 E-MAIL: office@mrbelectric.ro		SOCIETATEA COMERCIALA MRB Electric S.R.L. CLUJ-NAPOCA, ROMANIA			BENEFICIAR: MUNICIPIUL VATRA DORNEI STRADA MIHAI EMINESCU NR. 17, JUD. SUCEAVA	PROIECT NR. 8/2025
SPECIFICATIE	NUME	SEMNATURA	SCARA 1:500		TITLU PROIECT: "CONSTRUIREA DE NOI CAPACITATI DE PRODUCERE A ENERGIEI ELECTRICE PRODUSA DIN SURSE REGENERABILE DE ENERGIE SOLARA PENTRU AUTOCONSUM IN MUNICIPIUL VATRA DORNEI, JUD. SUCEAVA"	FAZA PT
SEF PROIECT	ING. CLAUDIU TRAIAN POP Legitimatie A.N.R.E. GR. IA, IIB nr. 201710264 / 2022		DATA 07.2025		TITLU PLANSA: PLAN DE SITUATIE - CENTRALA TERMICA STR. UNIRII F.N., VATRA DORNEI	PLANSA NR. PS-01-01
PROIECTANT	ING. CLAUDIU TRAIAN POP Legitimatie A.N.R.E. GR. IA, IIB nr. 201710264 / 2022					
SPECIALIST C.E.F	ING. ANDREI FELECAN Legitimatie A.N.R.E. GR. IA, IIB nr. 202211001 / 2022					

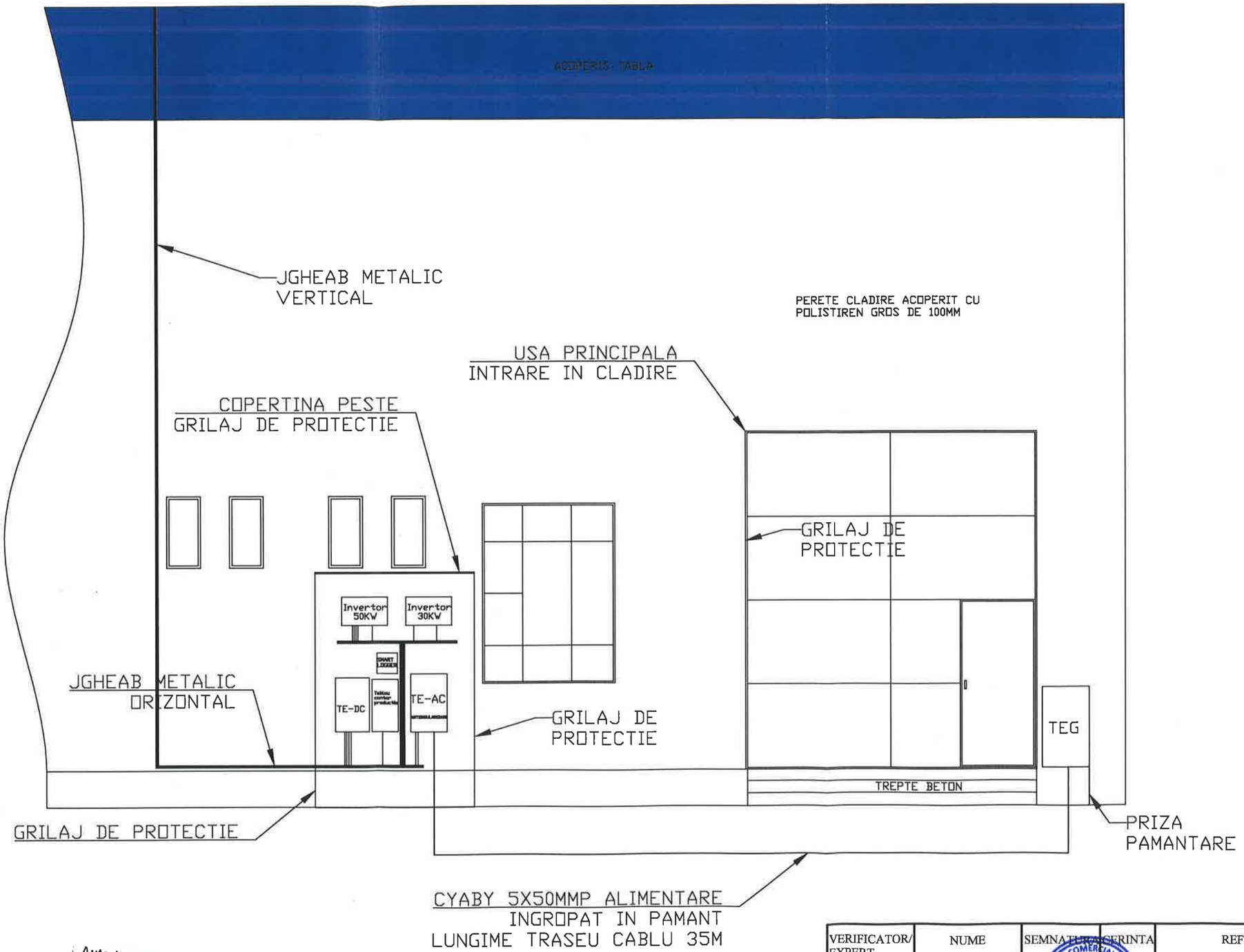

Autoritatea Naţională de Reglementare în Domeniul Energiei
Manolea Irina-Gina
Verificator de proiecte în domeniul instalaţiilor electrice tehnologice
Autorizaţia nr 20192010813.04.2019

VERIFICATOR/ EXPERT	NUME	SEMNATURA	CERINTA	REFERAT / EXPERTIZA NR. / DATA	
S.C. MRB ELECTRIC S.R.L. C.U.I.: RO27829133 NR. REG.: J12/2155/2010 ATESTAT A.N.R.E. NR. 201710264 / 2022 TELEFON: 0744 386 917 E-MAIL: office@mrbelectric.ro				BENEFICIAR: MUNICIPIUL VATRA DORNEI STRADA MIHAI EMINESCU NR. 17, JUD. SUCEAVA	PROIECT NR. 8/2025
SPECIFICATIE	NUME	SEMNATURA	SCARA 1:50	TITLU PROIECT: "CONSTRUIREA DE NOI CAPACITATI DE PRODUCERE A ENERGIEI ELECTRICE PRODUSA DIN SURSE REGENERABILE DE ENERGIE SOLARA PENTRU AUTOCONSUM IN MUNICIPIUL VATRA DORNEI, JUD. SUCEAVA"	FAZA PT
SEF PROIECT	ING. CLAUDIU TRAIAN POP legitimaţie A.N.R.E. CR. IA, ID nr. 201710264 / 2022				
PROIECTANT	ING. CLAUDIU TRAIAN POP legitimaţie A.N.R.E. CR. IA, ID nr. 201710264 / 2022		DATA 07.2025	TITLU PLANSA: PLAN DE SITUATIE - CENTRALA TERMICA STR. UNIRII F.N., VATRA DORNEI	PLANSA NR. PS-01-02
SPECIALIST C.E.F	ING. ANDREI FELECAN legitimaţie A.N.R.E. CR. IA, ID nr. 202313201 / 2022				

SOCIETATEA COMERCIALA MRB Electric S.R.L. CHOI-NAPOCA ROMANIA

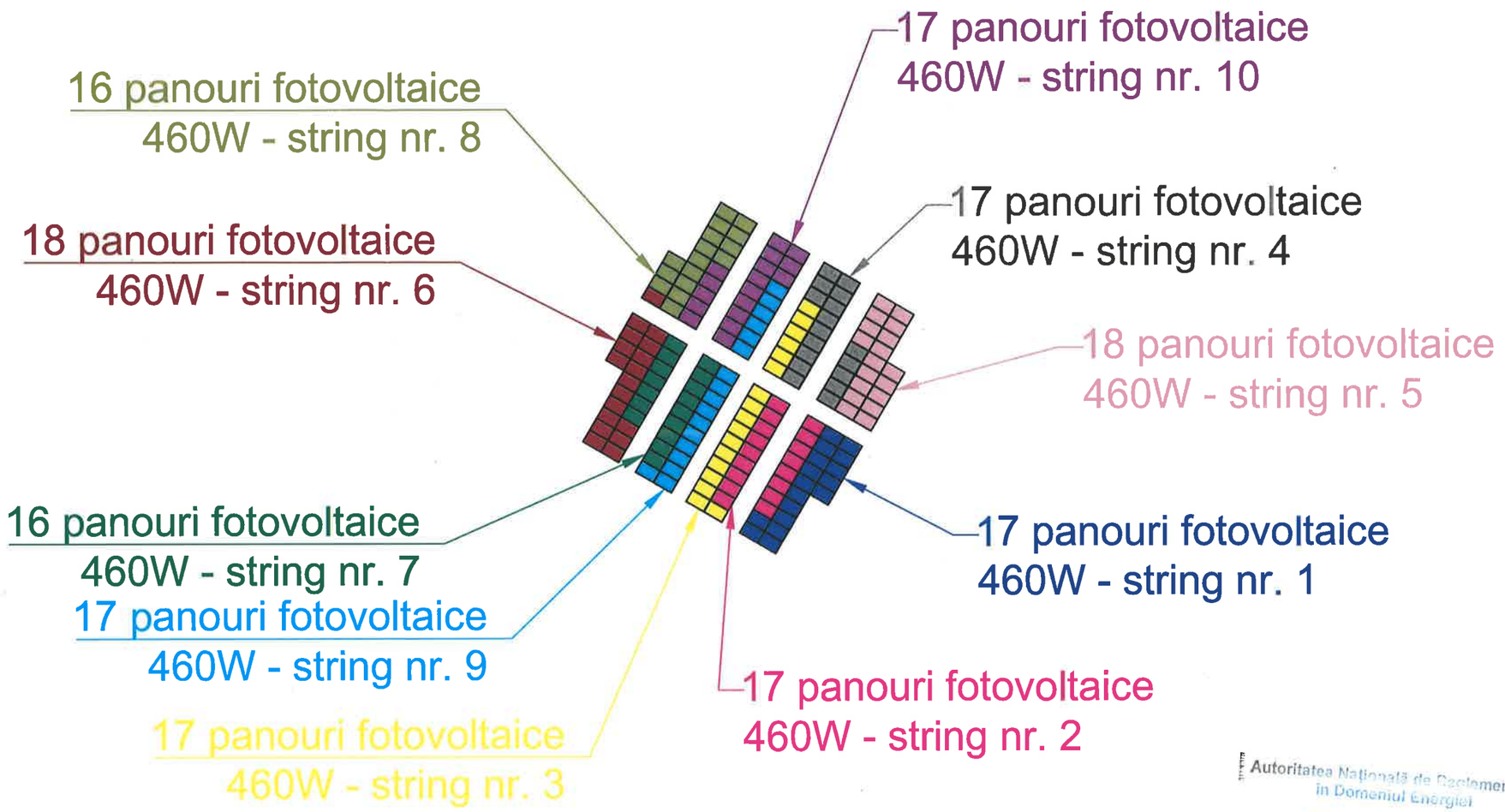

Autoritatea Naţională de Reglementare
în Domeniul Energiei
Manoiea Irina-Gina
Verificator proiecte în domeniul
instalaţiilor electrice tehnologice
Autorizaţia nr 201920103/13.04.2019

VERIFICATOR/ EXPERT	NUME	SEMNATURA	AMPRENTA	REFERAT / EXPERTIZA NR. / DATA	
S.C. MRB ELECTRIC S.R.L. C.U.I.: RO27829133 NR. REG.: J12/2155/2010 ATESTAT A.N.R.E. NR. 201710264 / 2022 TELEFON: 0744 386 917 E-MAIL: office@mrbelectric.ro			SOCIETATEA COMERCIALA MRB Electric S.R.L. CLUJ-NAPOCA, ROMANIA	BENEFICIAR: MUNICIPIUL VATRA DORNEI STRADA MIHAI EMINESCU NR. 17, JUD. SUCEAVA	PROIECT NR. 8/2025
SPECIFICATIE	NUME	SEMNATURA	SCARA -	TITLU PROIECT: "CONSTRUIREA DE NOI CAPACITATI DE PRODUCERE A ENERGIEI ELECTRICE PRODUSA DIN SURSE REGENERABILE DE ENERGIE SOLARA PENTRU AUTOCONSUM IN MUNICIPIUL VATRA DORNEI, JUD. SUCEAVA"	FAZA PT
SEF PROIECT	ING. CLAUDIU TRAIAN POP legitimație A.N.R.E. CB. IA, IB nr. 201710264 / 2022				
PROIECTANT	ING. CLAUDIU TRAIAN POP legitimație A.N.R.E. CB. IA, IB nr. 201710264 / 2022		DATA 07.2025	TITLU PLANSA: PLAN STRING-URI - CENTRALA TERMICA STR. UNIRII F.N., VATRA DORNEI	PLANSA NR. PSt-01-01
SPECIALIST C.E.F	ING. ANDREI FELECAN legitimație A.N.R.E. CB. IA, IB nr. 202013261 / 2022				

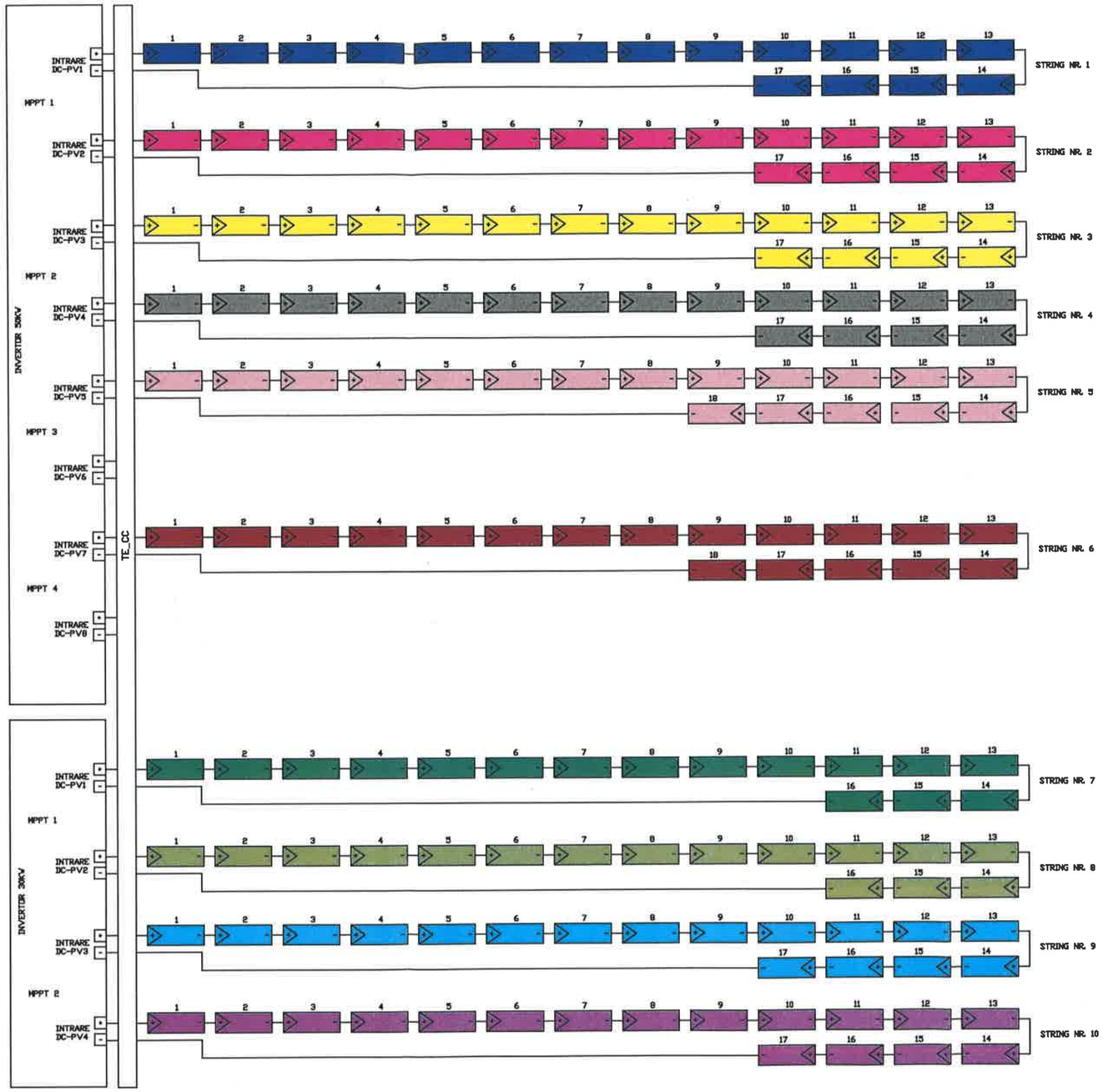

Autoritatea Naţională de Reglementare în Domeniul Energiei
Manolea Irina-Gina
Verificator de proiecte în domeniul instalaţiilor electrice tehnologice
Autorizaţia nr 2019201005/13.04.2019

LEGENDA:

▷- = PANOU FOTOVOLTAIC 460W

DC PV1-10 = INTRARI DE CURENT CONTINUU PENTRU STRINGURI

TE-CC = TABLOU ELECTRIC DE CURENT CONTINUU

VERIFICATOR/ EXPERT	NUME	SEMNATURA	ŞTAMPILA	REFERAT / EXPERTIZA NR. / DATA	
S.C. MRB ELECTRIC S.R.L. C.U.I.: RO27829133 NR. REG.: J12/2155/2010 ATESTAT A.N.R.E. NR. 201710264 / 2022 TELEFON: 0744 386 917 E-MAIL: office@mrbelectric.ro			SOCIETATEA COMERCIALA MRB Electric S.R.L. CLUJ-NAPOCA, ROMANIA	BENEFICIAR: MUNICIPIUL VATRA DORNEI STRADA MIHAI EMINESCU NR. 17, JUD. SUCEAVA	PROIECT NR. 8/2025
SPECIFICATIE	NUME	SEMNATURA	SCARA	TITLU PROIECT: "CONSTRUIREA DE NOI CAPACITATI DE PRODUCERE A ENERGIEI ELECTRICE PRODUSA DIN SURSE REGENERABILE DE ENERGIE SOLARA PENTRU AUTOCONSUM IN MUNICIPIUL VATRA DORNEI, JUD. SUCEAVA"	FAZA PT
SEF PROIECT	ING. CLAUDIU TRAIAN POP Legitimaţie A.N.R.E. GR. IIA, IIB nr. 201710264 / 2022		-		
PROIECTANT	ING. CLAUDIU TRAIAN POP Legitimaţie A.N.R.E. GR. IIA, IIB nr. 201710264 / 2022		DATA 07.2025	TITLU PLANSA: PLAN STRING-URI - CENTRALA TERMICA STR. UNIRII F.N., VATRA DORNEI	PLANSA NR. PSt-01-02
SPECIALIST C.E.F	ING. ANDREI FELECAN Legitimaţie A.N.R.E. GR. IIA, IIB nr. 202311351 / 2022				

PROFIL TRANSVERSAL POZARE CABLU DE ALIMENTARE CYABY 5X50MMP

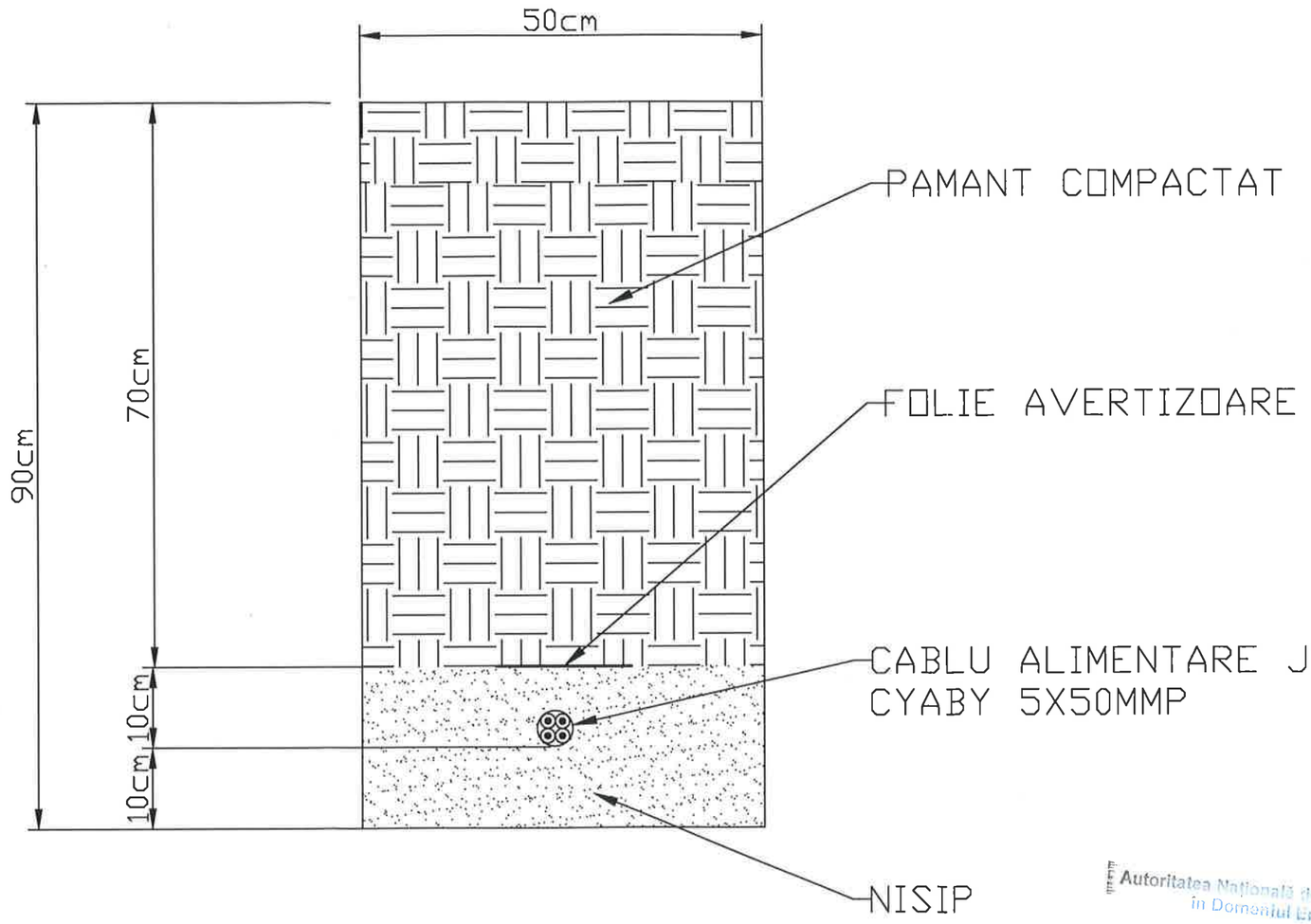

Autoritatea Naţională de Reglementare
în Domeniul Energiei
Manolea Irina-Gina
Verificator de proiecte în domeniul instalaţiilor electrice tehnologice
Autorizaţia nr. 20192010/15.04.2019

VERIFICATOR/ EXPERT	NUME	SEMNATURA	CERINTA	REFERAT / EXPERTIZA NR. / DATA	
S.C. MRB ELECTRIC S.R.L. C.U.I.: RO27829133 NR. REG.: J12/2155/2010 ATESTAT A.N.R.E. NR. 201710264 / 2022 TELEFON: 0744 386 917 E-MAIL: office@mrbelectric.ro				BENEFICIAR: MUNICIPIUL VATRA DORNEI STRADA MIHAI EMINESCU NR. 17, JUD. SUCEAVA	PROIECT NR. 8/2025
SPECIFICATIE	NUME	SEMNATURA	SCARA 1:500	TITLU PROIECT: "CONSTRUIREA DE NOI CAPACITATI DE PRODUCERE A ENERGIEI ELECTRICE PRODUSA DIN SURSE REGENERABILE DE ENERGIE SOLARA PENTRU AUTOCONSUM IN MUNICIPIUL VATRA DORNEI, JUD. SUCEAVA"	FAZA PT
SEF PROIECT	ING. CLAUDIU TRAIAN POP legitimația A.N.R.E. CR. IA. III nr. 2017/0264 / 2022				
PROIECTANT	ING. CLAUDIU TRAIAN POP legitimația A.N.R.E. CR. IA. III nr. 2017/0264 / 2022		DATA 07.2025	TITLU PLANSA: DETALIU DE EXECUTIE - CENTRALA TERMICA STR. UNIRII F.N., VATRA DORNEI	PLANSA NR. DE-01-01
SPECIALIST C.E.F	ING. ANDREI FELECAN legitimația A.N.R.E. CR. IA. III nr. 2023/1320 / 2023				

SOCIETATEA COMERCIALA MRB Electric S.R.L. CAMPULUNG MOLDOVENESC, ROMANIA

TABLOU ELECTRIC GENERAL
TEG JT CENTRALA TERMICA

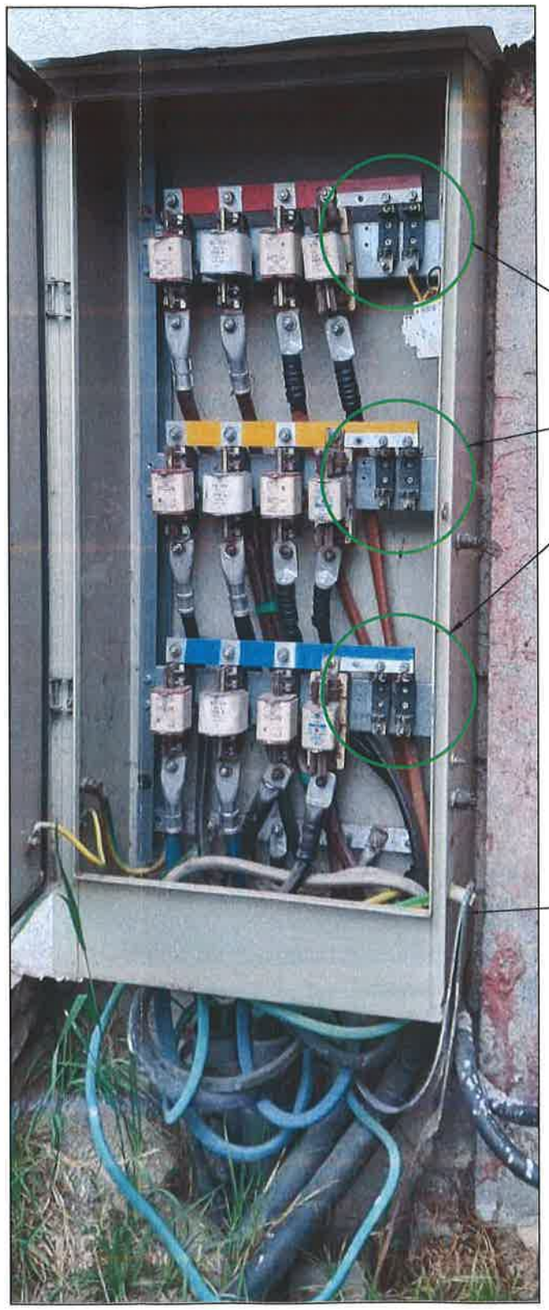

LOC MONTARE SIST-URI CU
SIGURANTE FUZIBILE MPR
3 X SIST101
3 X MPR-NH00 160A/500V

PLATBANDA
PRIZA DE PAMANTARE

Autoritatea Națională de Reglementare
în Domeniul Energiei

Stanolea Irina-Gina

Verificator de proiecte în domeniul
instalațiilor electrice tehnologice

Autorizația nr 20192010071 05.2019

VERIFICATOR/ EXPERT	NUME	SEMNATURA	PRINTA	REFERAT / EXPERTIZA NR. / DATA	
S.C. MRB ELECTRIC S.R.L. C.U.I.: RO27829133 NR. REG.: J12/2155/2010 ATESTAT A.N.R.E. NR. 201710264 / 2022 TELEFON: 0744 386 917 E-MAIL: office@mrbelectric.ro				BENEFICIAR: MUNICIPIUL VATRA DORNEI STRADA MIHAI EMINESCU NR. 17, JUD. SUCEAVA	PROIECT NR. 8/2025
SPECIFICATIE	NUME	SEMNATURA	SCARA 1:500	TITLU PROIECT: "CONSTRUIREA DE NOI CAPACITATI DE PRODUCERE A ENERGIEI ELECTRICE PRODUSA DIN SURSE REGENERABILE DE ENERGIE SOLARA PENTRU AUTOCONSUM IN MUNICIPIUL VATRA DORNEI, JUD. SUCEAVA"	FAZA PT
SEF PROIECT	ING. CLAUDIU TRAIAN POP Inginerie A.N.R.E. Cl. IA, RO nr. 201710264 / 2022				
PROIECTANT	ING. CLAUDIU TRAIAN POP Inginerie A.N.R.E. Cl. IA, RO nr. 201710264 / 2022		DATA 07.2025	TITLU PLANSA: DETALIU DE EXECUTIE - CENTRALA TERMICA STR. UNIRII F.N., VATRA DORNEI	PLANSA NR. DE-01-02
SPECIALIST C.E.F	ING. ANDREI FELECAN Inginerie A.N.R.E. Cl. IA, RO nr. 202213201 / 2022				

SOCIETATEA COMERCIALA MRB Electric S.R.L. CLUJ-NAPOCA, ROMANIA

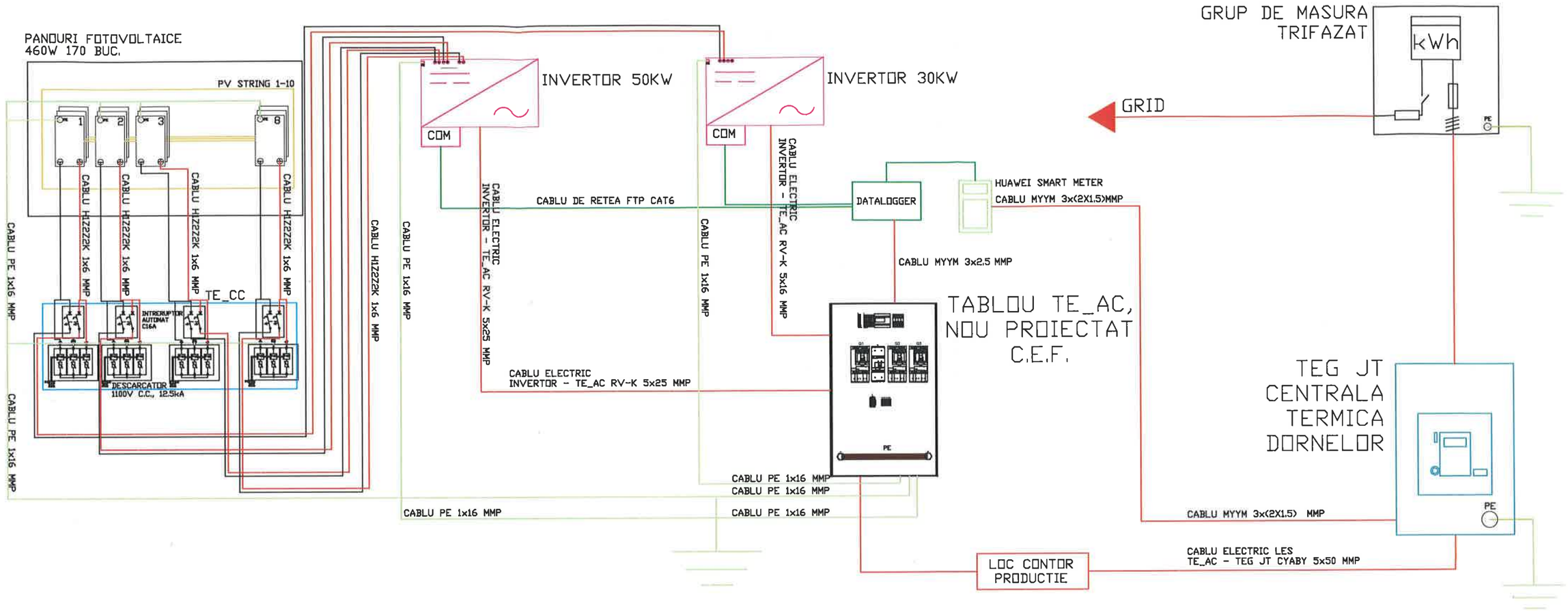

SETARI REGLAJE INVERTOR

Functia de protectie	Valoare	Valoare numerica	Temporizare (s)
Functia de protectie de tensiune treapta I	1.1 Un	253	0.5
Functia de protectie de tensiune treapta II	0.85 Un	195.5	3.2
Functia de protectie de frecventa treapta I	52 Hz	52.0	0.5
Functia de protectie de frecventa treapta II	47.5 Hz	47.5	0.5
Functia de protectie de maxima tensiune (Valoarea mediata la 10 minute)*	1.1 Un	253.0	603 s**
Timp de reconectare/ intrare in functiune dupa reaparitia tensiunii			900 s
Statism ajustabil pentru variatiei frecventei	5%		0.3
Exista protectie antiinsularizare actionata dependent de valoarea initiala si finala a tensiunii masurate		DA	0.3
Puterea activa maxima		60 KW	

*conf. Tabel 2P - Ordin ANRE nr. 132/2022

SETARI REGLAJE ANTI-INSULARIZARE

Functia de protectie	Valoare	Valoare numerica	Temporizare (s)
Functia de protectie de tensiune treapta I	1.1 Un	253	0.5
Functia de protectie de tensiune treapta II	0.85 Un	195.5	3.2
Functia de protectie de frecventa treapta I	52 Hz	52.0	0.5
Functia de protectie de frecventa treapta II	47.5 Hz	47.5	0.5
Functia de protectie de maxima tensiune (Valoarea mediata la 10 minute)*	1.1 Un	253.0	603 s**

Autoritatea Naţională de Reglementare în Domeniul Energiei
Mihnolea Irina-Gina
Verificator de proiecte în domeniul instalaţiilor electrice tehnologice
Autorizaţia nr 2019201087/19.07.2019

VERIFICATOR/ EXPERT	NUME	SEMNATURA	CERINTA	REFERAT / EXPERTIZA NR. / DATA	
S.C. MRB ELECTRIC S.R.L. C.U.I.: RO27829133 NR. REG.: J12/2155/2010 ATESTAT A.N.R.E. NR. 201710264 / 2022 TELEFON: 0744 386 917 E-MAIL: office@mrbelectric.ro		SOCIETATEA COMERCIALA MRB Electric S.R.L. CLUJ-NAPOCA ROMANIA		BENEFICIAR: MUNICIPIUL VATRA DORNEI STRADA MIHAI EMINESCU NR. 17, JUD. SUCEAVA	PROIECT NR. 8/2025
SPECIFICATIE	NUME	SEMNATURA	SCARA 1:500	TITLU PROIECT: "CONSTRUIREA DE NOI CAPACITATI DE PRODUCERE A ENERGIEI ELECTRICE PRODUSA DIN SURSE REGENERABILE DE ENERGIE SOLARA PENTRU AUTOCONSUM IN MUNICIPIUL VATRA DORNEI, JUD. SUCEAVA"	FAZA PT
SEF PROIECT	ING. CLAUDIU TRAIAN POP legitimatie A.N.R.E. OR. IA, IB nr. 201710264 / 2022				
PROIECTANT	ING. CLAUDIU TRAIAN POP legitimatie A.N.R.E. OR. IA, IB nr. 201710264 / 2022		DATA 07.2025	TITLU PLANSA: SCHEMA MONOFILARA - CENTRALA TERMICA STR. UNIRII F.N., VATRA DORNEI	PLANSA NR. SM-01-01
SPECIALIST C.E.F	ING. ANDREI FELECAN legitimatie A.N.R.E. OR. IA, IB nr. 202315301 / 2022				

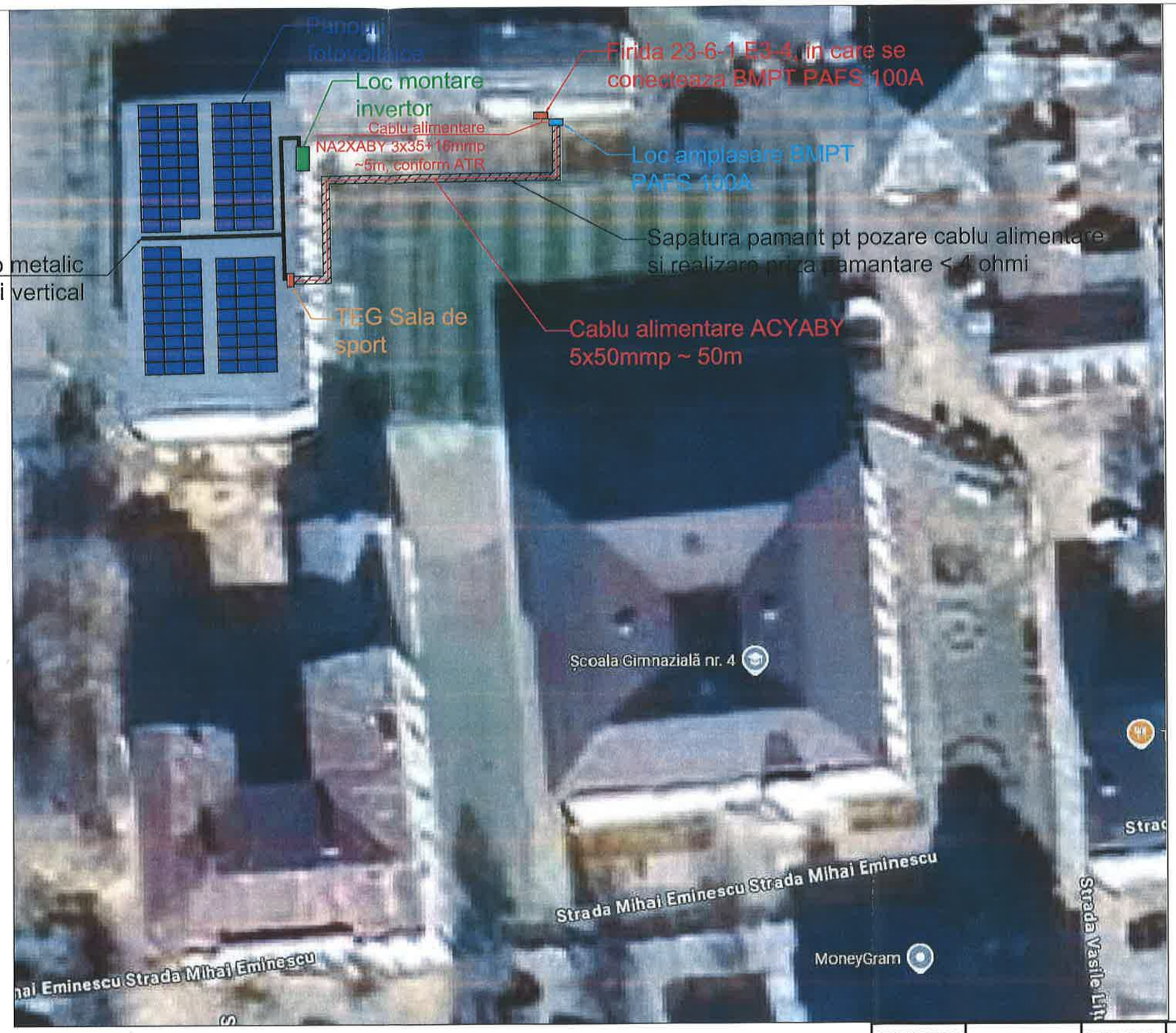

Autoritatea Naționala de ... in Domeniul ...
Manolea Ir...
Verificator de proiectare ... instalațiilor electr...
Autorizația nr 201920...

VERIFICATOR/ EXPERT	NUME	SEMNATURA	CERINTA	REFERAT / EXPERTIZA NR. / DATA	
S.C. MRB ELECTRIC S.R.L. C.U.I.: RO27829133 NR. REG.: J12/2155/2010 ATESTAT A.N.R.E. NR. 201710264 / 2022 TELEFON: 0744 386 917 E-MAIL: office@mrbelectric.ro		SOCIETATEA COMERCIALA MRB Electric S.R.L. CLUJ-NAPOCA ROMANIA		BENEFICIAR: MUNICIPIUL VATRA DORNEI STRADA MIHAI EMINESCU NR. 17, JUD. SUCEAVA	PROIECT NR. 8/2025
SPECIFICATIE	NUME	SEMNATURA	SCARA 1:500	TITLU PROIECT: "CONSTRUIREA DE NOI CAPACITATI DE PRODUCERE A ENERGIEI ELECTRICE PRODUSA DIN SURSE REGENERABILE DE ENERGIE SOLARA PENTRU AUTOCONSUM IN MUNICIPIUL VATRA DORNEI, JUD. SUCEAVA"	FAZA PT
SEF PROIECT	ING. CLAUDIU TRAIAN POP legitimație A.N.R.E. GR. IIA, DR nr. 201710264 / 2022		DATA 07.2025	TITLU PLANSA: PLAN DE SITUATIE - SALA DE SPORT STR. MIHAI EMINESCU NR. 50, VATRA DORNEI	PLANSA NR. PS-02-01
PROIECTANT	ING. CLAUDIU TRAIAN POP legitimație A.N.R.E. GR. IIA, DR nr. 201710264 / 2022				
SPECIALIST C.E.F	ING. ANDREI FELECAN legitimație A.N.R.E. GR. IIA, DR nr. 202017551 / 2022				

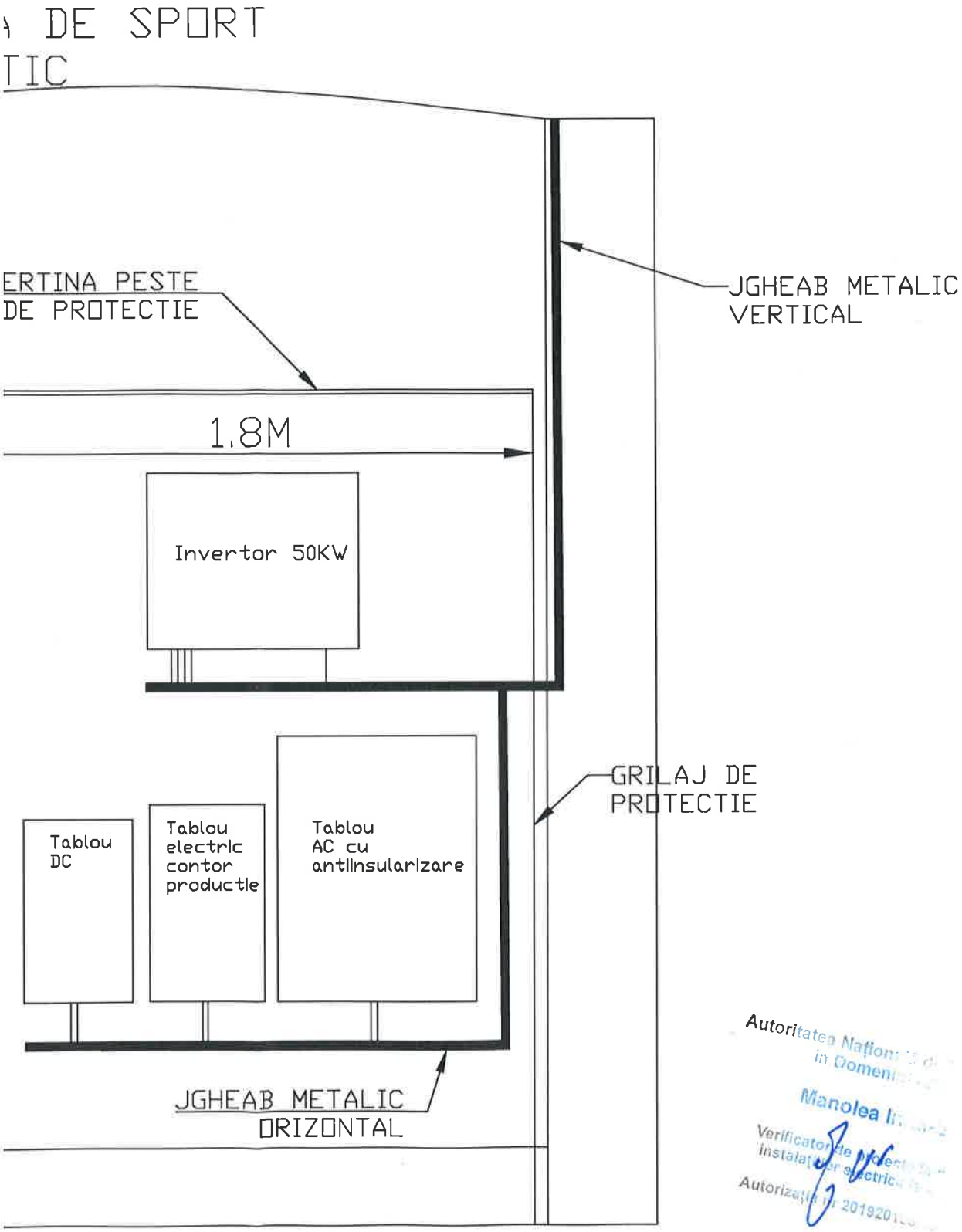

Autoritatea Naţiona... în Domeni...
Manolea I...
Verificator de ... instalaţii electric...
Autorizaţie nr. 2019201...

VERIFICATOR/ EXPERT	NUME	SEMNATURA	CERINTA	REFERAT / EXPERTIZA NR. / DATA	
S.C. MRB ELECTRIC S.R.L. C.U.I.: RO27829133 NR. REG.: J12/2155/2010 ATESTAT A.N.R.E. NR. 201710264 / 2022 TELEFON: 0744 386 917 E-MAIL: office@mrbelectric.ro		SOCIETATEA COMERCIALA MRB Electric S.R.L. CLUJ-NAPOCA ROMANIA		BENEFICIAR: MUNICIPIUL VATRA DORNEI STRADA MIHAI EMINESCU NR. 17, JUD. SUCEAVA	PROIECT NR. 8/2025
SPECIFICATIE	NUME	SEMNATURA	SCARA 1:500	TITLU PROIECT: "CONSTRUIREA DE NOI CAPACITATI DE PRODUCERE A ENERGIEI ELECTRICE PRODUSA DIN SURSE REGENERABILE DE ENERGIE SOLARA PENTRU AUTOCONSUM IN MUNICIPIUL VATRA DORNEI, JUD. SUCEAVA"	FAZA PT
SEF PROIECT	ING. CLAUDIU TRAIAN POP legitimatie A.N.R.E. GR. IIA, IID nr. 201710264 / 2022				
PROIECTANT	ING. CLAUDIU TRAIAN POP legitimatie A.N.R.E. GR. IIA, IID nr. 201710264 / 2022		DATA 07.2025	TITLU PLANSA: PLAN DE SITUATIE - SALA DE SPORT STR. MIHAI EMINESCU NR. 50, VATRA DORNEI	PLANSA NR. PS-02-02
SPECIALIST C.E.F	ING. ANDREI FELECAN legitimatie A.N.R.E. GR. IIA, IID nr. 202211201 / 2022				

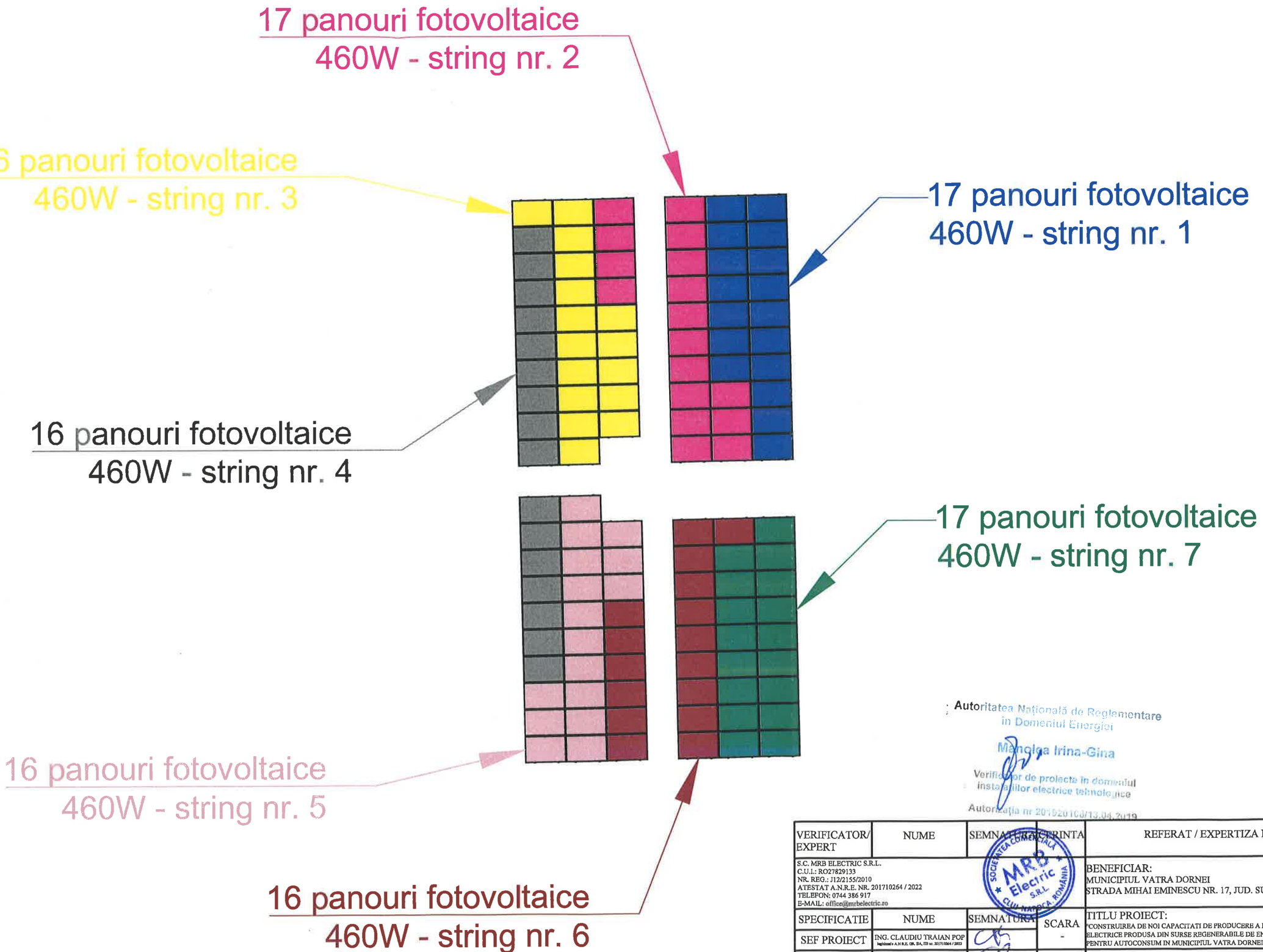

Autoritatea Națională de Reglementare
în Domeniul Energiei
Mănoiga Irina-Gina
Verificator de proiecte în domeniul
instalațiilor electrice tehnologice
Autorizația nr 20192010813.04.2019

VERIFICATOR/ EXPERT	NUME	SEMNATURA / AMPRENTA	REFERAT / EXPERTIZA NR. / DATA	
S.C. MRB ELECTRIC S.R.L. C.U.I.: RO27829133 NR. REG.: J12/2155/2010 ATESTAT A.N.R.E. NR. 201710264 / 2022 TELEFON: 0744 386 917 E-MAIL: office@mrbelectric.ro			BENEFICIAR: MUNICIPIUL VATRA DORNEI STRADA MIHAI EMINESCU NR. 17, JUD. SUCEAVA	PROIECT NR. 8/2025
SPECIFICATIE	NUME	SEMNATURA	SCARA	TITLU PROIECT: "CONSTRUIREA DE NOI CAPACITATI DE PRODUCERE A ENERGIEI ELECTRICE PRODUSA DIN SURSE REGENERABILE DE ENERGIE SOLARA PENTRU AUTOCONSUM IN MUNICIPIUL VATRA DORNEI, JUD. SUCEAVA"	FAZA PT
SEF PROIECT	ING. CLAUDIU TRAIAN POP legitimație A.N.R.E. GR. IA, III nr. 201710264 / 2022		-		
PROIECTANT	ING. CLAUDIU TRAIAN POP legitimație A.N.R.E. GR. IA, III nr. 201710264 / 2022		DATA 07.2025	TITLU PLANSA: PLAN STRING-URI - SALA DE SPORT STR. MIHAI EMINESCU NR. 50, VATRA DORNEI	PLANSA NR. PSt-02-01
SPECIALIST C.E.F	ING. ANDREI FELECAN legitimație A.N.R.E. GR. IA, III nr. 201513201 / 2013				

SOCIETATEA COMERCIALĂ MRB Electric S.R.L. CLUJ-NAPOCA, ROMÂNIA

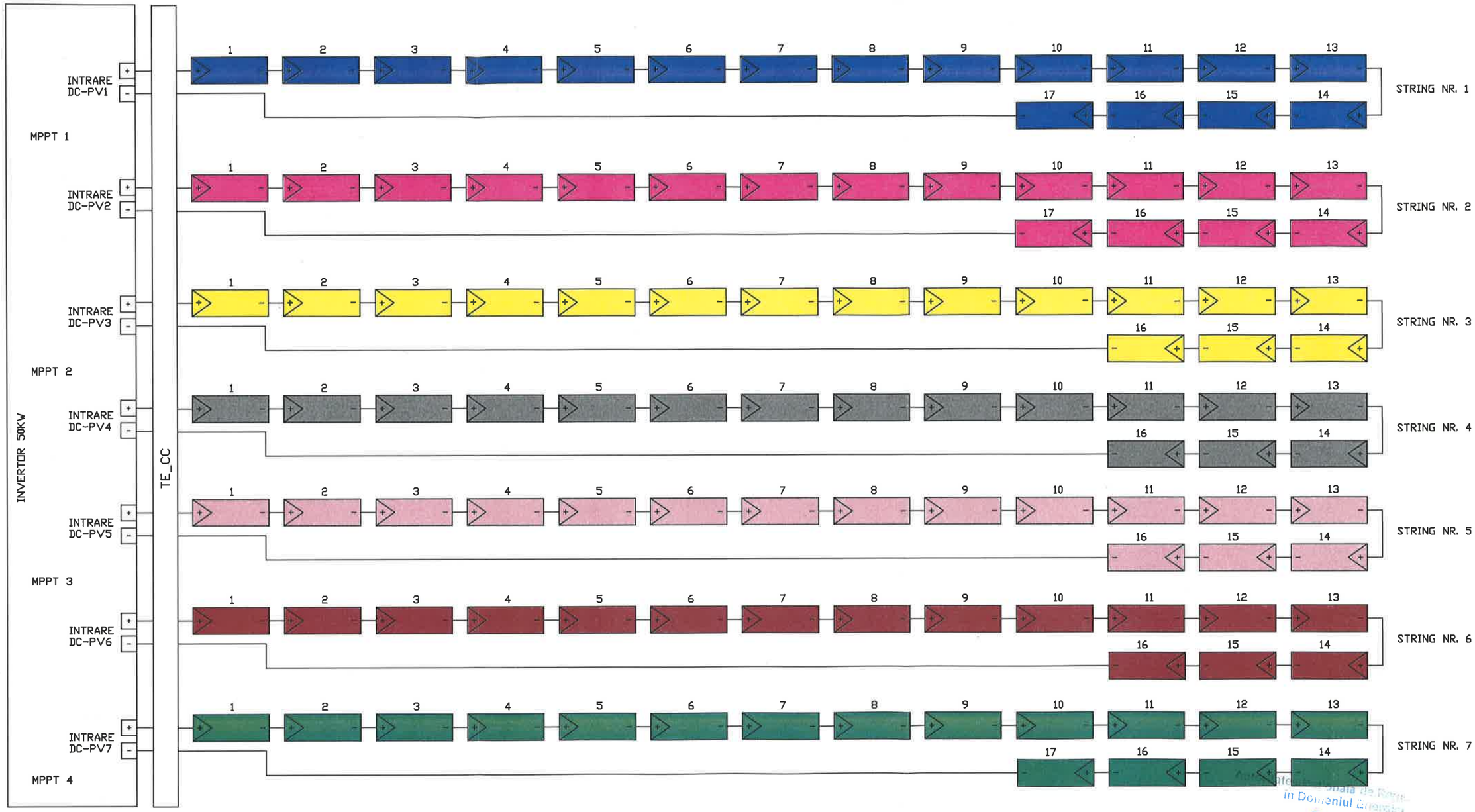

LEGENDA:

= PANOU FOTOVOLTAIC 460W

DC PV1-7 = INTRARI DE CURENT CONTINUU PENTRU STRINGURI

TE-CC = TABLOU ELECTRIC DE CURENT CONTINUU

VERIFICATOR/ EXPERT	NUME	SEMNATURA	CERINTA	REFERAT/ EXPERTIZA NR. / DATA	
S.C. MRB ELECTRIC S.R.L. C.U.I.: RO27829133 NR. REG.: J12/2155/2010 ATESTAT A.N.R.E. NR. 201710264 / 2022 TELEFON: 0744 386 917 E-MAIL: office@mrbelectric.ro				BENEFICIAR: MUNICIPIUL VATRA DORNEI STRADA MIHAI EMINESCU NR. 17, JUD. SUCEAVA	PROIECT NR. 8/2025
SPECIFICATIE	NUME	SEMNATURA	SCARA	TITLU PROIECT: "CONSTRUIREA DE NOI CAPACITATI DE PRODUCERE A ENERGIEI ELECTRICE PRODUSA DIN SURSE REGENERABILE DE ENERGIE SOLARA PENTRU AUTOCONSUM IN MUNICIPIUL VATRA DORNEI, JUD. SUCEAVA"	FAZA PT
SEF PROIECT	ING. CLAUDIU TRAIAN POP Legitimația A.N.R.E. CIR. ITA, EID nr. 201710264 / 2022		-		
PROIECTANT	ING. CLAUDIU TRAIAN POP Legitimația A.N.R.E. CIR. ITA, EID nr. 201710264 / 2022		DATA 07.2025	TITLU PLANSA: PLAN STRING-URI - SALA DE SPORT STR. MIHAI EMINESCU NR. 50, VATRA DORNEI	PLANSA NR. PSt-02-02
SPECIALIST C.E.F	ING. ANDREI FELECAN Legitimația A.N.R.E. CIR. ITA, EID nr. 202212251 / 2022				

SOCIETATEA COMERCIALA MRB Electric S.R.L. CLUJ-NAPOCA ROMANIA

Autoritatea Naționala de Reglementare in Domeniul Energiei
Mangosca Irina-Gina
Verificator de proiecte pentru instalații electrice
Autorizație

DETALIU DE EXECUTIE
REALIZARE PRIZA DE PAMANTARE LA BMPT

LEGENDA:

1. ELECTROD ORIZONTAL, L=22.5M, OL37, 40X4Zn
2. BANDA DE LEGARE LA BMPT, L=2,5M, OL37, 40X4Zn
3. ELECTROD VERTICAL, H=1,5M, 6 BUC, TEAVA OL-Zn, ø2 1/2"
4. SURUB CAP HEXAGONAL, STAS2117-80, 22 BUC, OL37, M12X35
5. PIULITA HEXAGONALA, STAS4071-89, 22 BUC, OL37, M12
6. SAIBA ELASTICA CU DINTI EXTERIORI, STAS10481-78, 22 BUC, ARC6, M12

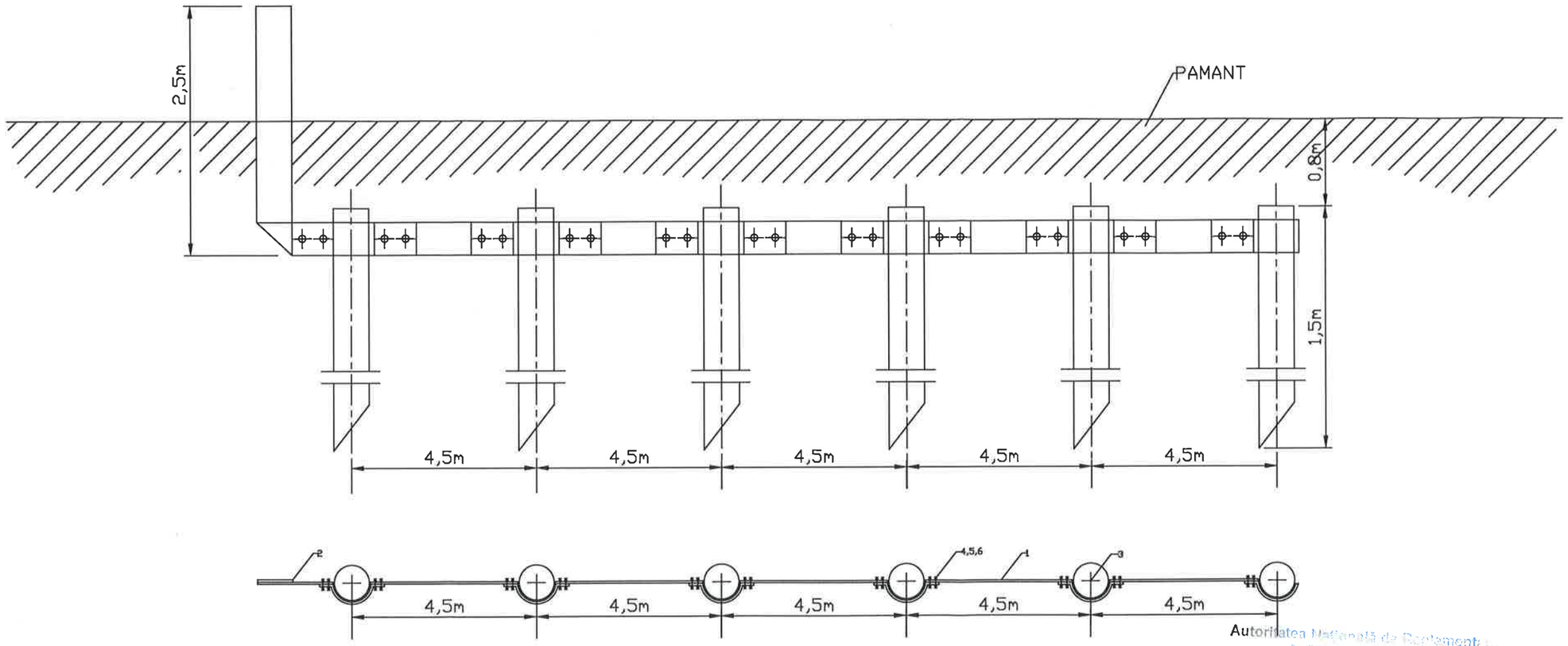

Autoritatea Națională de Reglementare în Domeniul Energiei
Manolea Irina-Gina
Verificator de proiecte în domeniul instalațiilor electrice tehnologice
Autorizația nr. 2015201106/15.04.2019

NOTA:

- VALOAREA REZISTENTEI PRIZEI DE PAMANT NECESARA/IMPUSA ESTE Rp≤4Ω
- TOATE ORGANELE DE ASAMBLARE SE VOR PROTEJA PRIN GALVANIZARE ELECTROCHIMICA CONFORM STAS 7222-89, GROSIMEA STATULUI DE ZINC VA FI DE 12 μm
- ELECTROZII SE VOR ZINCA LA CALD CONFORM STAS 7221-89, GROSIMEA STRATULUI DE ZINC VA FI DE 44μ
- GREUTATE TOTALA PLATBANDA OL-Zn 40X4MM=32Kg

VERIFICATOR/ EXPERT	NUME	SEMNATURA	CERINTA	REFERAT / EXPERTIZA NR. / DATA	
S.C. MRB ELECTRIC S.R.L. C.U.I.: RO27829133 NR. REG.: J12/2155/2010 ATESTAT A.N.R.E. NR. 201710264 / 2022 TELEFON: 0744 386 917 E-MAIL: office@mrbelectric.ro		SOCIETATEA COMERCIALA MRB Electric S.R.L. CLUJ-NAPOCA ROMANIA		BENEFICIAR: MUNICIPIUL VATRA DORNEI STRADA MIHAI EMINESCU NR. 17, JUD. SUCEAVA	PROIECT NR. 8/2025
SPECIFICATIE	NUME	SEMNATURA	SCARA -	TITLU PROIECT: "CONSTRUIREA DE NOI CAPACITATI DE PRODUCERE A ENERGIEI ELECTRICE PRODUSA DIN SURSE REGENERABILE DE ENERGIE SOLARA PENTRU AUTOCONSUM IN MUNICIPIUL VATRA DORNEI, JUD. SUCEAVA"	FAZA PT
SEF PROIECT	ING. CLAUDIU TRAIAN POP legitimație A.N.R.E. GR. IIA, ID nr. 201710264 / 2022				
PROIECTANT	ING. CLAUDIU TRAIAN POP legitimație A.N.R.E. GR. IIA, ID nr. 201710264 / 2022		DATA 07.2025	TITLU PLANSA: DETALIU DE EXECUTIE - SALA DE SPORT STR. MIHAI EMINESCU NR. 50, VATRA DORNEI	PLANSA NR. DE-02-01
SPECIALIST C.E.F	ING. ANDREI FELECAN legitimație A.N.R.E. GR. IIA, ID nr. 203515201 / 2023				

PROFIL TRANSVERSAL POZARE CABLU DE ALIMENTARE CYABY 5x35MMP

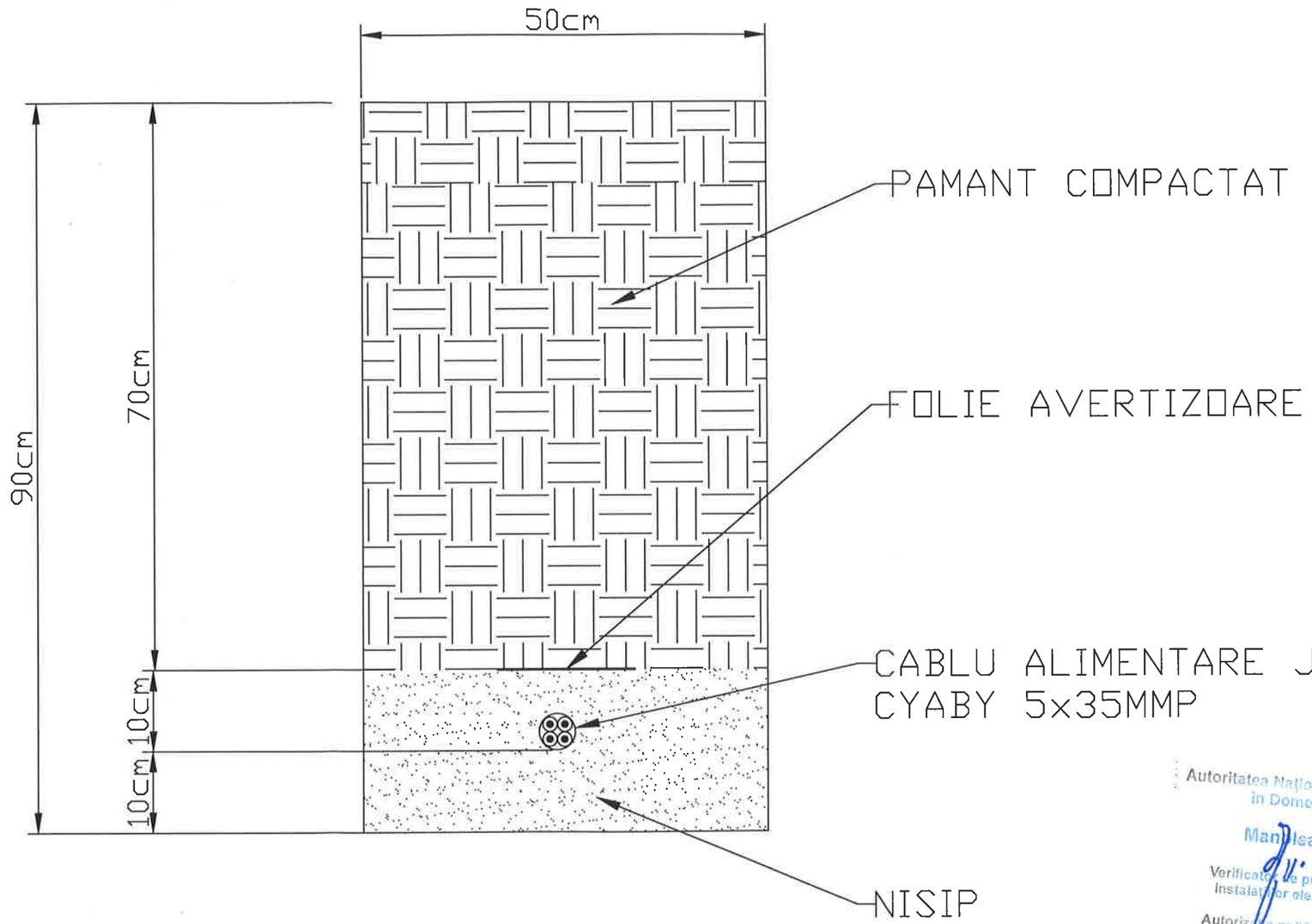

Autoritatea Naţională de Reglement
în Domeniul Energiei
Manolea Irina-Gina
Verificator de proiecte în domeniul
instalaţiilor electrice tehnologice
Autorizaţia nr 201[illegible]/16.04.2019

VERIFICATOR/ EXPERT	NUME	SEMNATURA	CERINTA	REFERAT / EXPERTIZA NR. / DATA	
S.C. MRB ELECTRIC S.R.L. C.U.I.: RO27829133 NR. REG.: J12/2155/2010 ATESTAT A.N.R.E. NR. 201710264 / 2022 TELEFON: 0744 386 917 E-MAIL: office@mrbelectric.ro		SOCIETATEA COMERCIALA MRB Electric S.R.L. CLUJ-NAPOCA ROMANIA		BENEFICIAR: MUNICIPIUL VATRA DORNEI STRADA MIHAI EMINESCU NR. 17, JUD. SUCEAVA	PROIECT NR. 8/2025
SPECIFICATIE	NUME	SEMNATURA	SCARA	TITLU PROIECT: "CONSTRUIREA DE NOI CAPACITATI DE PRODUCERE A ENERGIEI ELECTRICE PRODUSA DIN SURSE REGENERABILE DE ENERGIE SOLARA PENTRU AUTOCONSUM IN MUNICIPIUL VATRA DORNEI, JUD. SUCEAVA"	FAZA PT
SEF PROIECT	ING. CLAUDIU TRAIAN POP Inginerie A.N.R.E. GR. IA, IIB nr. 201710264 / 2022		-		
PROIECTANT	ING. CLAUDIU TRAIAN POP Inginerie A.N.R.E. GR. IA, IIB nr. 201710264 / 2022		DATA 07.2025	TITLU PLANSA: DETALIU DE EXECUTIE - SALA DE SPORT STR. MIHAI EMINESCU NR. 50, VATRA DORNEI	PLANSA NR. DE-02-02
SPECIALIST C.E.F	ING. ANDREI FELECAN Inginerie A.N.R.E. GR. IA, IIB nr. 202217201 / 2022				

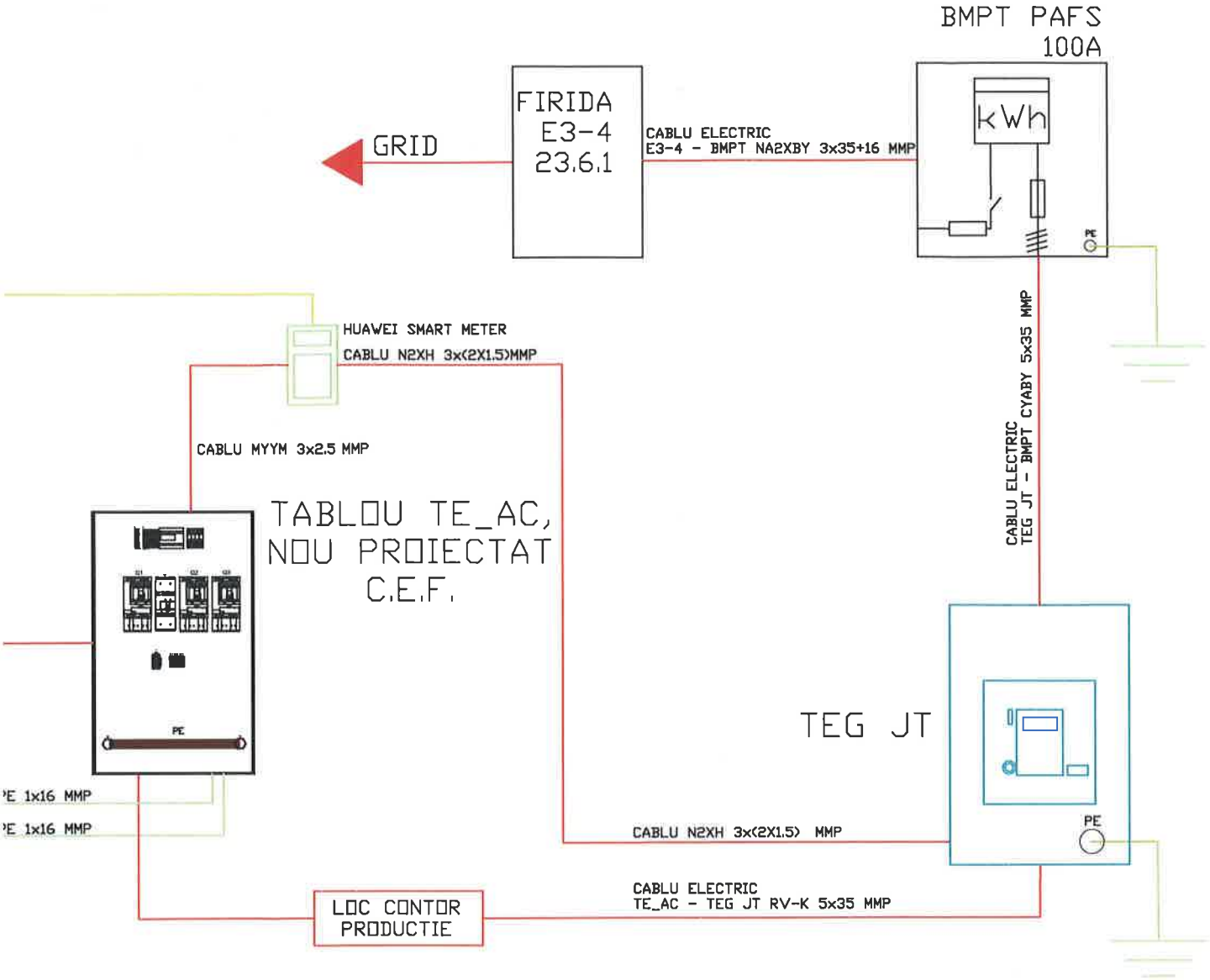

numerica	Temporizare (s)
53	0.5
15.5	3.2
2.0	0.5
7.5	0.5
53.0	603 s**

Autoritatea Națională de Reglementare în Domeniul Energiei
Manolea Irina-Gizia
Verificator de proiecte în domeniul instalațiilor electrice tehnologice
Autorizație nr. 20192287/03.01.2019

VERIFICATOR/ EXPERT	NUME	SEMNATURA	PERINTA	REFERAT / EXPERTIZA NR. / DATA	
S.C. MRB ELECTRIC S.R.L. C.U.I.: RO27829133 NR. REG.: J12/2155/2010 ATESTAT A.N.R.E. NR. 201710264 / 2022 TELEFON: 0744 386 917 E-MAIL: office@mrbelectric.ro				BENEFICIAR: MUNICIPIUL VATRA DORNEI STRADA MIHAI EMINESCU NR. 17, JUD. SUCEAVA	PROIECT NR. 8/2025
SPECIFICATIE	NUME	SEMNATURA	SCARA	TITLU PROIECT: "CONSTRUIREA DE NOI CAPACITATI DE PRODUCERE A ENERGIEI ELECTRICE PRODUSA DIN SURSE REGENERABILE DE ENERGIE SOLARA PENTRU AUTOCONSUM IN MUNICIPIUL VATRA DORNEI, JUD. SUCEAVA"	FAZA PT
SEF PROIECT	ING. CLAUDIU TRAIAN POP legitimație A.N.R.E. GR. IIA, ID nr. 201710264 / 2022		-		
PROIECTANT	ING. CLAUDIU TRAIAN POP legitimație A.N.R.E. GR. IIA, ID nr. 201710264 / 2022		DATA 07.2025	TITLU PLANSA: SCHEMA MONOFILARA - SALA DE SPORT STR. MIHAI EMINESCU NR. 50, VATRA DORNEI	PLANSA NR. SM-02-01
SPECIALIST C.E.F	ING. ANDREI FELECAN legitimație A.N.R.E. GR. IIA, ID nr. 20221F201 / 2022				

SOCIETATEA COMERCIALA MRB Electric S.R.L. CLUJ-NAPOCA, ROMANIA

Autoritatea Naționala ... in Domeniu ...
Manolea I...
Verificator de proie... instalații electri...
Autorizat nr 201920...

VERIFICATOR/ EXPERT	NUME	SEMNATURA	CERINTA	REFERAT / EXPERTIZA NR. / DATA	
S.C. MRB ELECTRIC S.R.L. C.U.I.: RO27829133 NR. REG.: J12/2155/2010 ATESTAT A.N.R.E. NR. 201710264 / 2022 TELEFON: 0744 386 917 E-MAIL.: office@mrbelectric.ro		SOCIETATEA COMERCIALA MRB Electric S.R.L. CLUJ-NAPOCA ROMANIA		BENEFICIAR: MUNICIPIUL VATRA DORNEI STRADA MIHAI EMINESCU NR. 17, JUD. SUCEAVA	PROIECT NR. 8/2025
SPECIFICATIE	NUME	SEMNATURA	SCARA 1:500	TITLU PROIECT: "CONSTRUIREA DE NOI CAPACITATI DE PRODUCERE A ENERGIEI ELECTRICE PRODUSA DIN SURSE REGENERABILE DE ENERGIE SOLARA PENTRU AUTOCONSUM IN MUNICIPIUL VATRA DORNEI, JUD. SUCEAVA"	FAZA PT
SEF PROIECT	ING. CLAUDIU TRAIAN POP Legitimație A.N.R.E. CB. IA, ID nr. 201710264 / 2022				
PROIECTANT	ING. CLAUDIU TRAIAN POP Legitimație A.N.R.E. CB. IA, ID nr. 201710264 / 2022		DATA 07.2025	TITLU PLANSA: PLAN DE SITUATIE - SCOALA GIMNAZIALA NR. 1 STR. REPUBLICII NR. 53, VATRA DORNEI	PLANSA NR. PS-03-01
SPECIALIST C.E.F	ING. ANDREI FELECAN Legitimație A.N.R.E. CB. IA, ID nr. 202213201 / 2022				

SCOALA NR. 1 (SALA DE SPORT)
PERETELE ESTIC

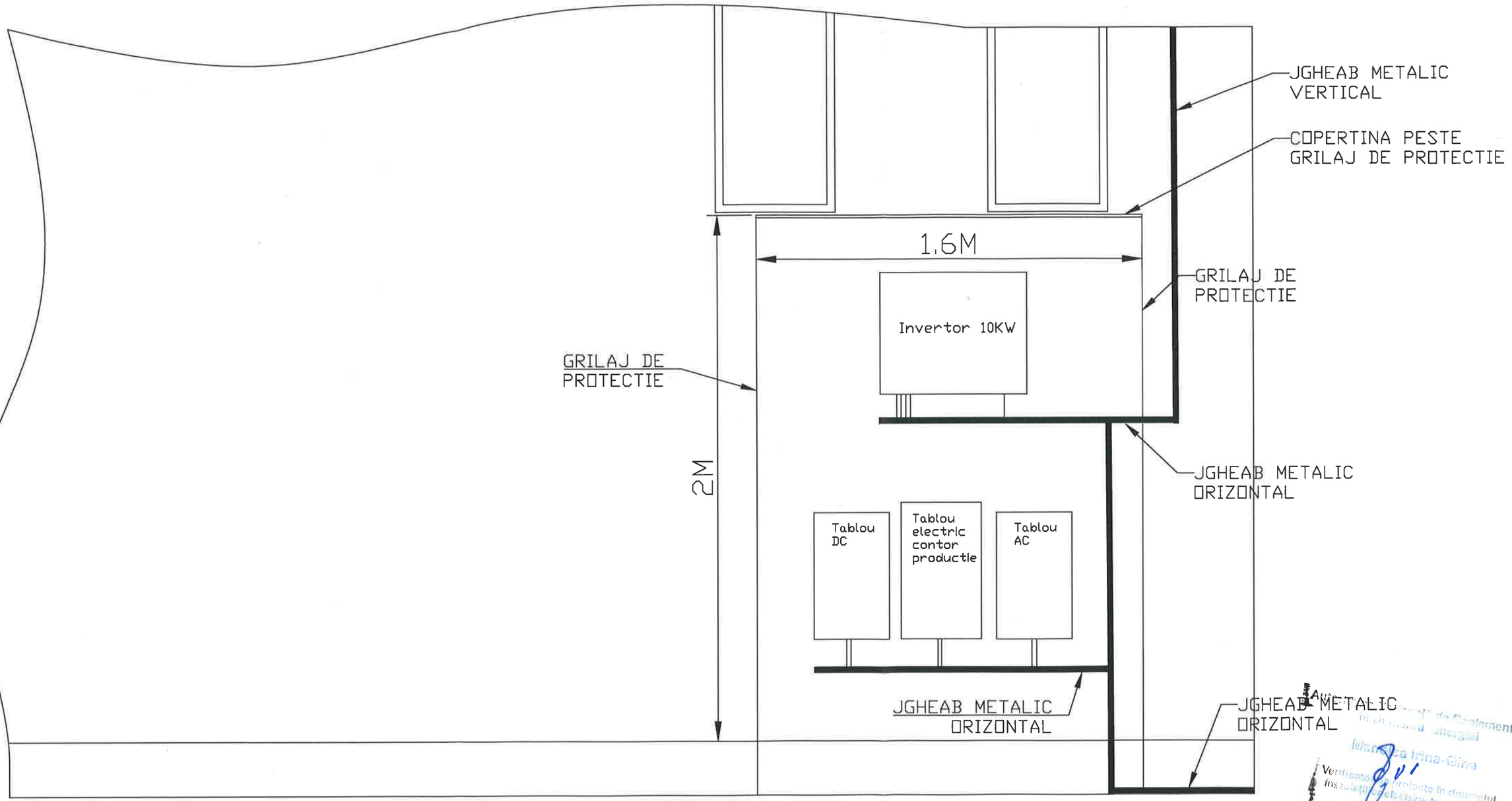

VERIFICATOR/ EXPERT	NUME	SEMNATURA	CERINTA	REFERAT / EXPERTIZA NR. / DATA	
S.C. MRB ELECTRIC S.R.L. C.U.I.: RO27829133 NR. REG.: J12/2155/2010 ATESTAT A.N.R.E. NR. 201710264 / 2022 TELEFON: 0744 386 917 E-MAIL: office@mrbelectric.ro				BENEFICIAR: MUNICIPIUL VATRA DORNEI STRADA MIHAI EMINESCU NR. 17, JUD. SUCEAVA	PROIECT NR. 8/2025
SPECIFICATIE	NUME	SEMNATURA	SCARA 1:500	TITLU PROIECT: "CONSTRUIREA DE NOI CAPACITATI DE PRODUCERE A ENERGIEI ELECTRICE PRODUSA DIN SURSE REGENERABILE DE ENERGIE SOLARA PENTRU AUTOCONSUM IN MUNICIPIUL VATRA DORNEI, JUD. SUCEAVA"	FAZA PT
SEF PROIECT	ING. CLAUDIU TRAIAN POP legitimatie A.N.R.E. CR. IA, III nr. 201710264 / 2022				
PROIECTANT	ING. CLAUDIU TRAIAN POP legitimatie A.N.R.E. CR. IA, III nr. 201710264 / 2022		DATA 07.2025	TITLU PLANSA: PLAN DE SITUATIE - SCOALA GIMNAZIALA NR. 1 STR. REPUBLICII NR. 53, VATRA DORNEI	PLANSA NR. PS-03-02
SPECIALIST C.E.F	ING. ANDREI FELECAN legitimatie A.N.R.E. CR. IA, III nr. 202112201 / 2022				

SOCIETATEA COMERCIALA MRB Electric S.R.L. CLUJ-NAPOCA, ROMANIA

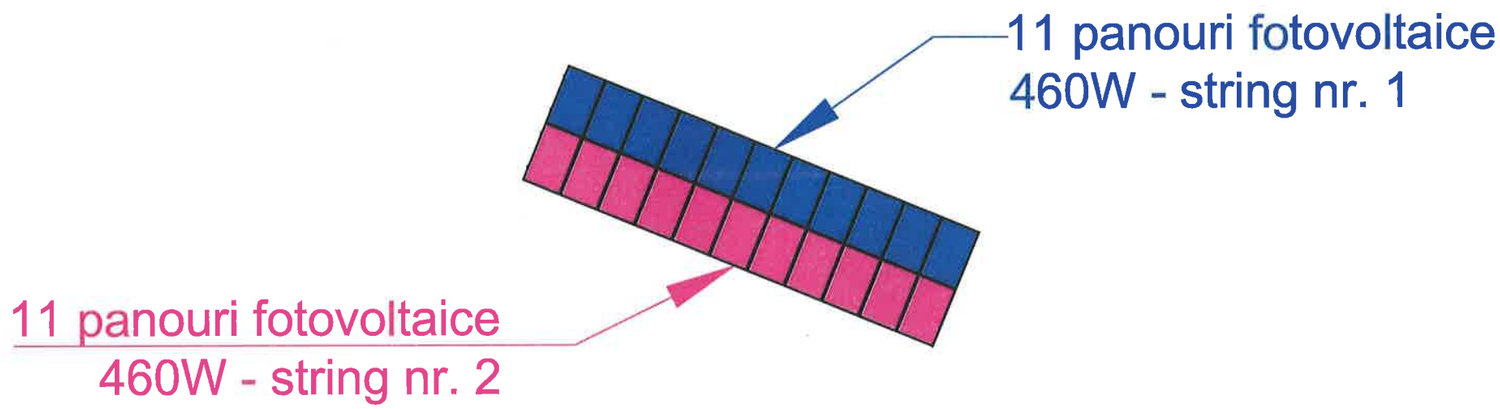

Autoritatea Naţională de Reglementare
în Domeniul Energiei
Manolea Irina-Gina
Verificator de proiecte în domeniul
instalaţiilor electrice tehnologice
Autorizaţia nr.2019201006/15.04.2019

VERIFICATOR/ EXPERT	NUME	SEMNATURA	CERINTA	REFERAT / EXPERTIZA NR. / DATA	
S.C. MRB ELECTRIC S.R.L. C.U.I.: RO27829133 NR. REG.: J12/2155/2010 ATESTAT A.N.R.E. NR. 201710264 / 2022 TELEFON: 0744 386 917 E-MAIL: office@mrbelectric.ro		SOCIETATEA COMERCIALA MRB Electric S.R.L. CLUJ-NAPOCA ROMANIA		BENEFICIAR: MUNICIPIUL VATRA DORNEI STRADA MIHAI EMINESCU NR. 17, JUD. SUCEAVA	PROIECT NR. 8/2025
SPECIFICATIE	NUME	SEMNATURA	SCARA	TITLU PROIECT: "CONSTRUIREA DE NOI CAPACITATI DE PRODUCERE A ENERGIEI ELECTRICE PRODUSA DIN SURSE REGENERABILE DE ENERGIE SOLARA PENTRU AUTOCONSUM IN MUNICIPIUL VATRA DORNEI, JUD. SUCEAVA"	FAZA PT
SEF PROIECT	ING. CLAUDIU TRAIAN POP legitimația A.N.R.E. CIR. IIA, IIB nr. 201710264 / 2022		-		
PROIECTANT	ING. CLAUDIU TRAIAN POP legitimația A.N.R.E. CIR. IIA, IIB nr. 201710264 / 2022		DATA 07.2025	TITLU PLANSA: PLAN STRING-URI - SCOALA GIMNAZIALA NR. 1 STR. REPUBLICII NR. 53, VATRA DORNEI	PLANSA NR. PSt-03-01
SPECIALIST C.E.F	ING. ANDREI FELECAN legitimația A.N.R.E. CIR. IIA, IIB nr. 202218203 / 2023				

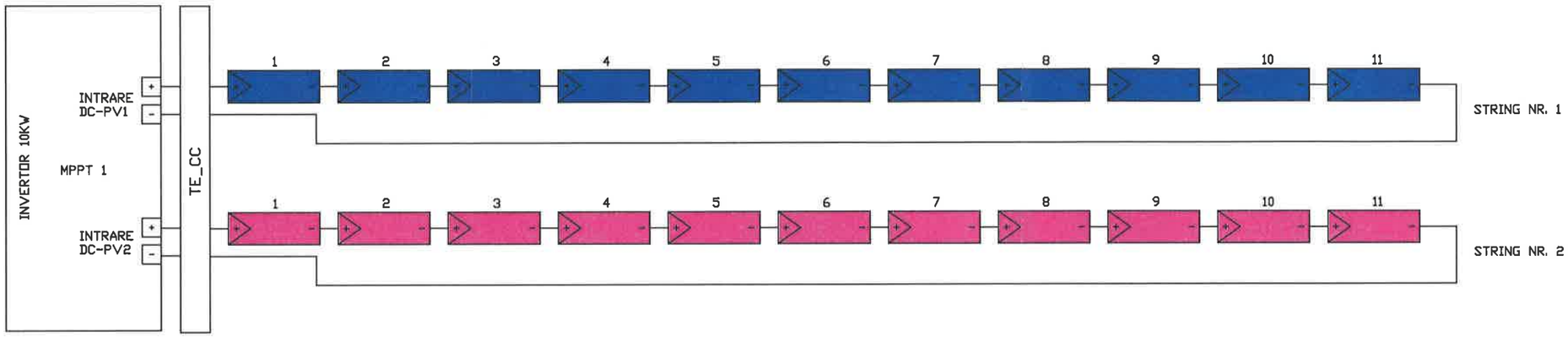

Autoritatea Naţională de Reglementare în Domeniul Energiei
Manolea Irina-Gina
Verificator de proiecte în domeniul instalaţiilor electrice tehnologice
Autorizaţia nr. 20192070/13.04.2019

VERIFICATOR/ EXPERT	NUME	SEMNATURA / AMPRENTA	REFERAT / EXPERTIZA NR. / DATA	
S.C. MRB ELECTRIC S.R.L. C.U.I.: RO27829133 NR. REG.: J12/2155/2010 ATESTAT A.N.R.E. NR. 201710264 / 2022 TELEFON: 0744 386 917 E-MAIL: office@mrbelectric.ro		SOCIETATEA COMERCIALA MRB Electric S.R.L. CLUJ-NAPOCA, ROMANIA	BENEFICIAR: MUNICIPIUL VATRA DORNEI STRADA MIHAI EMINESCU NR. 17, JUD. SUCEAVA	PROIECT NR. 8/2025
SPECIFICATIE	NUME	SEMNATURA	SCARA -	TITLU PROIECT: "CONSTRUIREA DE NOI CAPACITATI DE PRODUCERE A ENERGIEI ELECTRICE PRODUSA DIN SURSE REGENERABILE DE ENERGIE SOLARA PENTRU AUTOCONSUM IN MUNICIPIUL VATRA DORNEI, JUD. SUCEAVA"	FAZA PT
SEF PROIECT	ING. CLAUDIU TRAIAN POP legitimația A.N.R.E. OR. IIA, IIB nr. 201710264 / 2022			
PROIECTANT	ING. CLAUDIU TRAIAN POP legitimația A.N.R.E. OR. IIA, IIB nr. 201710264 / 2022		DATA 07.2025	TITLU PLANSA: PLAN STRING-URI - SCOALA GIMNAZIALA NR. 1 STR. REPUBLICII NR. 53, VATRA DORNEI	PLANSA NR. PSt-03-02
SPECIALIST C.E.F	ING. ANDREI FELECAN legitimația A.N.R.E. OR. IIA, IIB nr. 202213201 / 2023				

PROFIL TRANSVERSAL POZARE CABLU DE ALIMENTARE ACYABY 5x16MMP

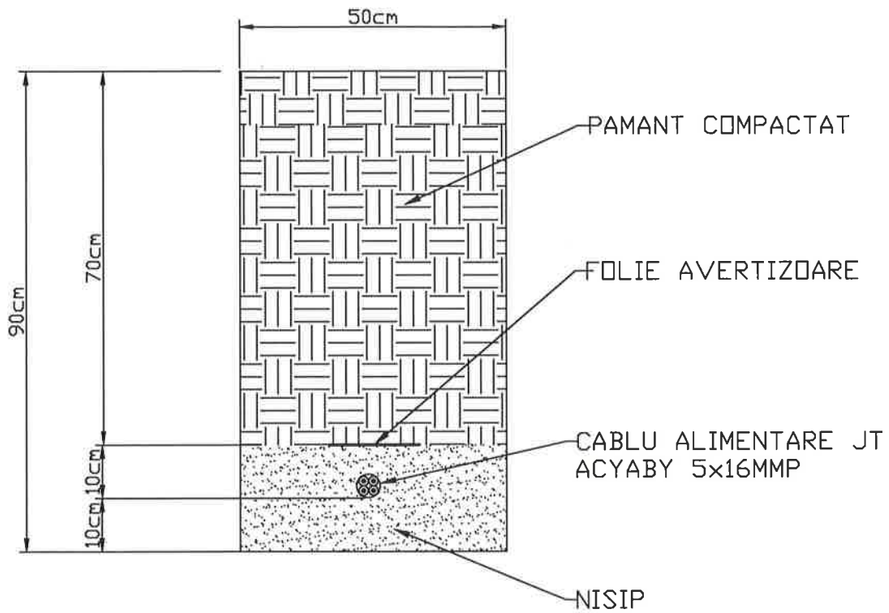

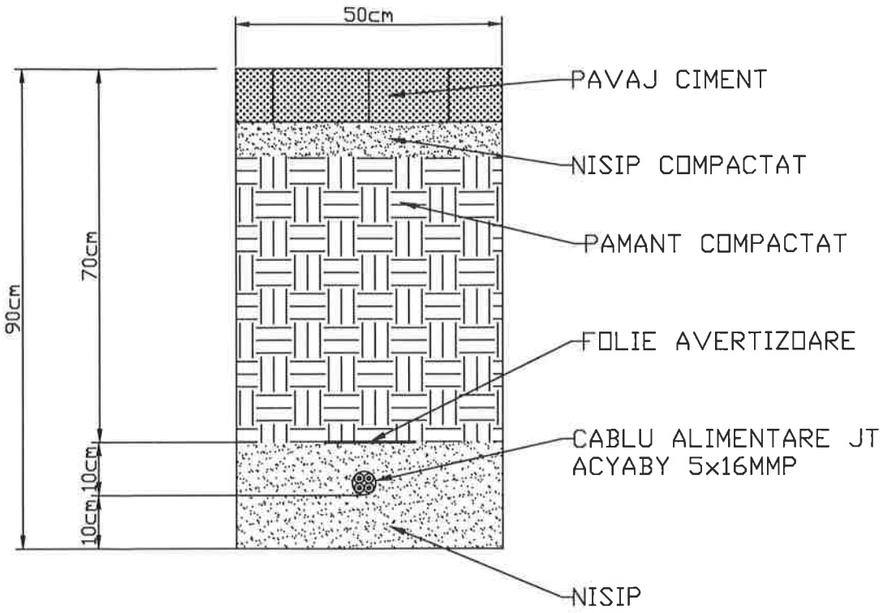

Autoritatea Naţională de Reglementare în Domeniul Energiei
Manolea Nina Gina
Verificator de proiecte în domeniul instalaţiilor electrice tehnologice
Autorizaţia nr 2[illegible]020108/13.04.2019

VERIFICATOR/ EXPERT	NUME	SEMNATURA	CERINTA	REFERAT / EXPERTIZA NR. / DATA	
S.C. MRB ELECTRIC S.R.L. C.U.I.: RO27829133 NR. REG.: J12/2155/2010 ATESTAT A.N.R.E. NR. 201710264 / 2022 TELEFON: 0744 386 917 E-MAIL: office@mrbelectric.ro				BENEFICIAR: MUNICIPIUL VATRA DORNEI STRADA MIHAI EMINESCU NR. 17, JUD. SUCEAVA	PROIECT NR. 8/2025
SPECIFICATIE	NUME	SEMNATURA	SCARA	TITLU PROIECT: "CONSTRUIREA DE NOI CAPACITATI DE PRODUCERE A ENERGIEI ELECTRICE PRODUSA DIN SURSE REGENERABILE DE ENERGIE SOLARA PENTRU AUTOCONSUM IN MUNICIPIUL VATRA DORNEI, JUD. SUCEAVA"	FAZA PT
SEF PROIECT	ING. CLAUDIU TRAIAN POP legitimaţie A.N.R.E. CR. EA, EB nr. 201710264 / 2022		-		
PROIECTANT	ING. CLAUDIU TRAIAN POP legitimaţie A.N.R.E. CR. EA, EB nr. 201710264 / 2022		DATA 07.2025	TITLU PLANSA: DETALIU DE EXECUTIE - SCOALA GIMNAZIALA NR. 1 STR. REPUBLICII NR. 53, VATRA DORNEI	PLANSA NR. DE-03-01
SPECIALIST C.E.F	ING. ANDREI FELECAN legitimaţie A.N.R.E. CR. EA, EB nr. 20221320 / 2022				

SOCIETATEA COMERCIALA MRB Electric S.R.L. CUL, MARCA, ROMANIA

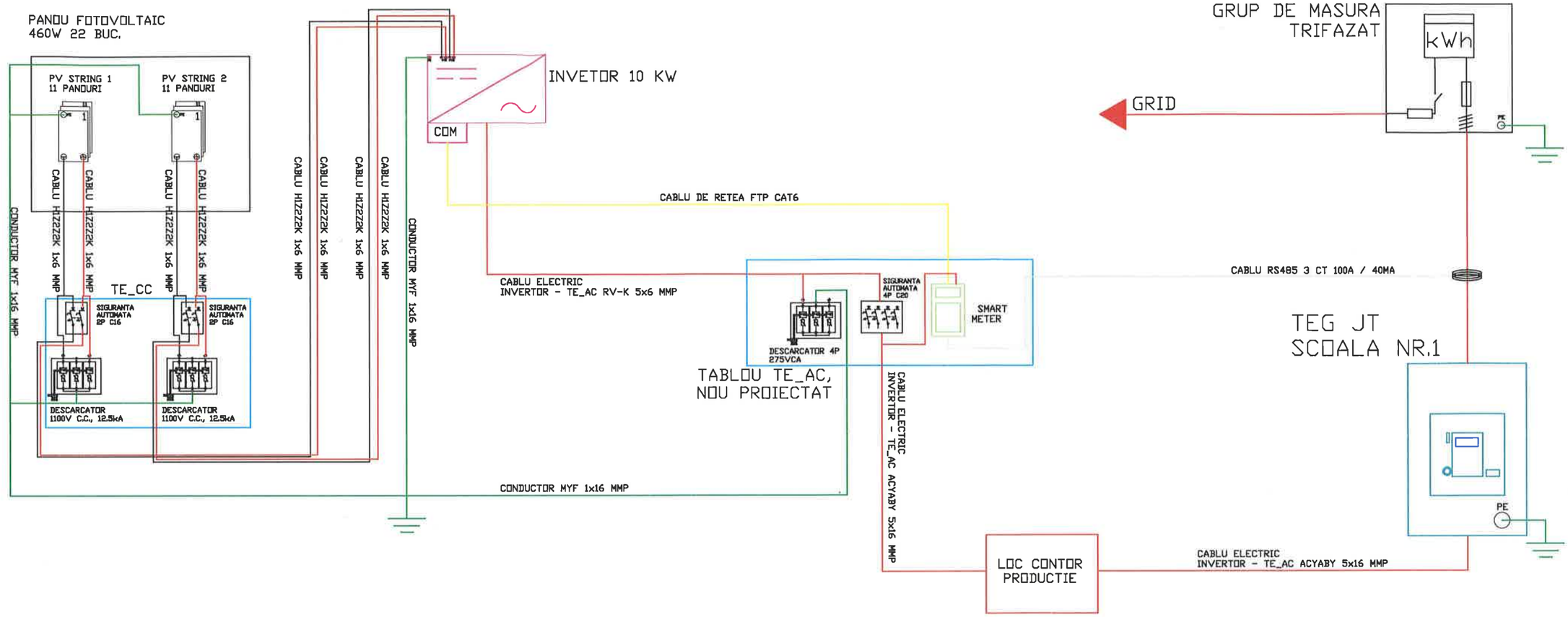

SETARI REGLAJE INVERTOR

Functia de protectie	Valoare	Valoare numerica	Temporizare (s)
Functia de protectie de tensiune treapta I	1.1 Un	253	0.5
Functia de protectie de tensiune treapta II	0.85 Un	195.5	3.2
Functia de protectie de frecventa treapta I	52 Hz	52.0	0.5
Functia de protectie de frecventa treapta II	47.5 Hz	47.5	0.5
Functia de protectie de maxima tensiune (Valoarea mediata la 10 minute)*	1.1 Un	253.0	603 s**
Timp de reconectare/ intrare in functiune dupa reaparitia tensiunii			900 s
Statism ajustabil pentru variatiei frecventei	5%		0.3
Exista protectie antiinsularizare actionata dependent de valoarea initiala si finala a tensiunii masurate		DA	0.3
Puterea activa maxima		10 KW	

*conf. Tabel 2P - Ordin ANRE nr. 132/2022

Autoritatea Naţională de Reglementare în Domeniul Energiei
Manolea Irina-Gina
Verificator de proiecte în domeniul instalaţiilor electrice tehnologice
Autorizaţia nr. 20192010 8/13.04.2019

VERIFICATOR/ EXPERT	NUME	SEMNATURA	PECETINTA	REFERAT / EXPERTIZA NR. / DATA	
S.C. MRB ELECTRIC S.R.L. C.U.I.: RO27829133 NR. REG.: J12/2155/2010 ATESTAT A.N.R.E. NR. 201710264 / 2022 TELEFON: 0744 386 917 E-MAIL: office@mrbelectric.ro			SOCIETATEA COMERCIALA MRB Electric S.R.L. CLUJ-NAPOCA ROMANIA	BENEFICIAR: MUNICIPIUL VATRA DORNEI STRADA MIHAI EMINESCU NR. 17, JUD. SUCEAVA	PROIECT NR. 8/2025
SPECIFICATIE	NUME	SEMNATURA		TITLU PROIECT: "CONSTRUIREA DE NOI CAPACITATI DE PRODUCERE A ENERGIEI ELECTRICE PRODUSA DIN SURSE REGENERABILE DE ENERGIE SOLARA PENTRU AUTOCONSUM IN MUNICIPIUL VATRA DORNEI, JUD. SUCEAVA"	FAZA PT
SEF PROIECT	ING. CLAUDIU TRAIAN POP legitimat A.N.R.E. Gr. IIA, ID nr. 201710264 / 2022		SCARA -		
PROIECTANT	ING. CLAUDIU TRAIAN POP legitimat A.N.R.E. Gr. IIA, ID nr. 201710264 / 2022		DATA 07.2025	TITLU PLANSA: SCHEMA MONOFILARA - SCOALA GIMNAZIALA NR. 1 STR. REPUBLICII NR. 53, VATRA DORNEI	PLANSA NR. SM-03-01
SPECIALIST C.E.F	ING. ANDREI FELECAN legitimat A.N.R.E. Gr. IIA, ID nr. 202115201 / 2022				

VERIFICATOR/ EXPERT	NUME	SEMNATURA	STAMPILA	REFERAT / EXPERTIZA NR. / DATA	
S.C. MRB ELECTRIC S.R.L. C.U.I.: RO27829133 NR. REG.: J12/2155/2010 ATESTAT A.N.R.E. NR. 201710264 / 2022 TELEFON: 0744 386 917 E-MAIL: office@mrbelectric.ro			SOCIETATEA COMERCIALA MRB Electric S.R.L. CLUJ-NAPOCA, ROMANIA	BENEFICIAR: MUNICIPIUL VATRA DORNEI STRADA MIHAI EMINESCU NR. 17, JUD. SUCEAVA	PROIECT NR. 8/2025
SPECIFICATIE	NUME	SEMNATURA	SCARA 1:500	TITLU PROIECT: "CONSTRUIREA DE NOI CAPACITATI DE PRODUCERE A ENERGIEI ELECTRICE PRODUSA DIN SURSE REGENERABILE DE ENERGIE SOLARA PENTRU AUTOCONSUM IN MUNICIPIUL VATRA DORNEI, JUD. SUCEAVA"	FAZA PT
SEF PROIECT	ING. CLAUDIU TRAIAN POP Inginerie A.N.R.E. Gr. IIA, ID nr. 201710264 / 2022				
PROIECTANT	ING. CLAUDIU TRAIAN POP Inginerie A.N.R.E. Gr. IIA, ID nr. 201710264 / 2022		DATA 07.2025	TITLU PLANSA: PLAN DE SITUATIE - SCOALA GIMNAZIALA NR. 3 STR. CHILIEI NR. 11, VATRA DORNEI	PLANSA NR. PS-04-01
SPECIALIST C.E.F	ING. ANDREI FELECAN Inginerie A.N.R.E. Gr. IIA, ID nr. 202217201 / 2022				

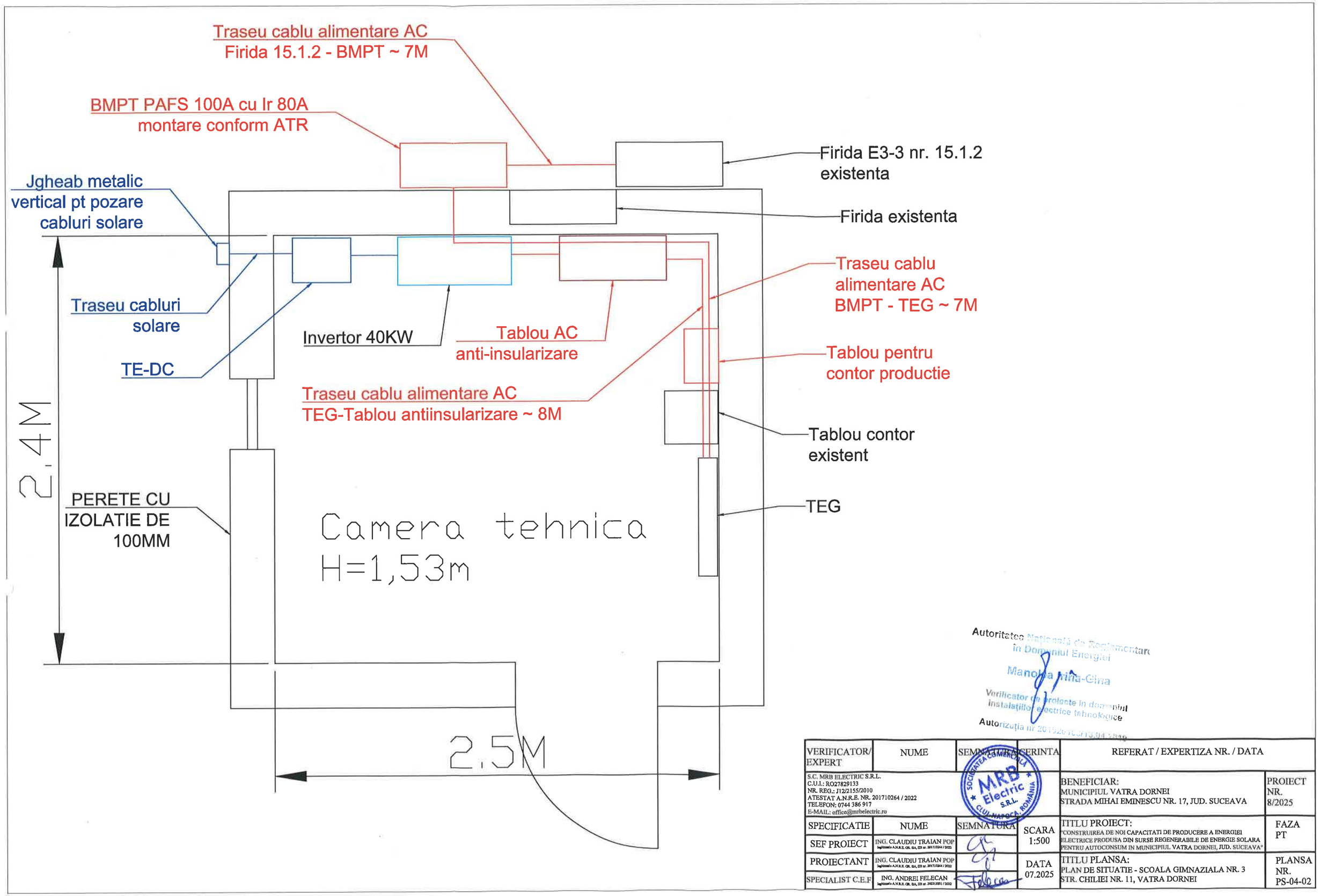

Autoritatea Națională de Reglementare
în Domeniul Energiei
Manolia Mihai-Gina
Verificator de proiecte în domeniul
instalațiilor electrice tehnologice
Autorizația nr 20152010013.04.2019

VERIFICATOR/ EXPERT	NUME	SEMNATURA	CERINTA	REFERAT / EXPERTIZA NR. / DATA	
S.C. MRB ELECTRIC S.R.L. C.U.I.: RO27829133 NR. REG.: J12/2155/2010 ATESTAT A.N.R.E. NR. 201710264 / 2022 TELEFON: 0744 386 917 E-MAIL: office@mrbelectric.ro				BENEFICIAR: MUNICIPIUL VATRA DORNEI STRADA MIHAI EMINESCU NR. 17, JUD. SUCEAVA	PROIECT NR. 8/2025
SPECIFICATIE	NUME	SEMNATURA	SCARA 1:500	TITLU PROIECT: "CONSTRUIREA DE NOI CAPACITATI DE PRODUCERE A ENERGIEI ELECTRICE PRODUSA DIN SURSE REGENERABILE DE ENERGIE SOLARA PENTRU AUTOCONSUM IN MUNICIPIUL VATRA DORNEI, JUD. SUCEAVA"	FAZA PT
SEF PROIECT	ING. CLAUDIU TRAIAN POP Legitimație A.N.R.E. CR. IIA, ID nr. 201710264 / 2022				
PROIECTANT	ING. CLAUDIU TRAIAN POP Legitimație A.N.R.E. CR. IIA, ID nr. 201710264 / 2022		DATA 07.2025	TITLU PLANSA: PLAN DE SITUATIE - SCOALA GIMNAZIALA NR. 3 STR. CHILIEI NR. 11, VATRA DORNEI	PLANSA NR. PS-04-02
SPECIALIST C.E.F	ING. ANDREI FELECAN Legitimație A.N.R.E. CR. IIA, ID nr. 202311931 / 2022				

SOCIETATEA COMERCIALA MRB Electric S.R.L. CLUJ-NAPOCA, ROMANIA

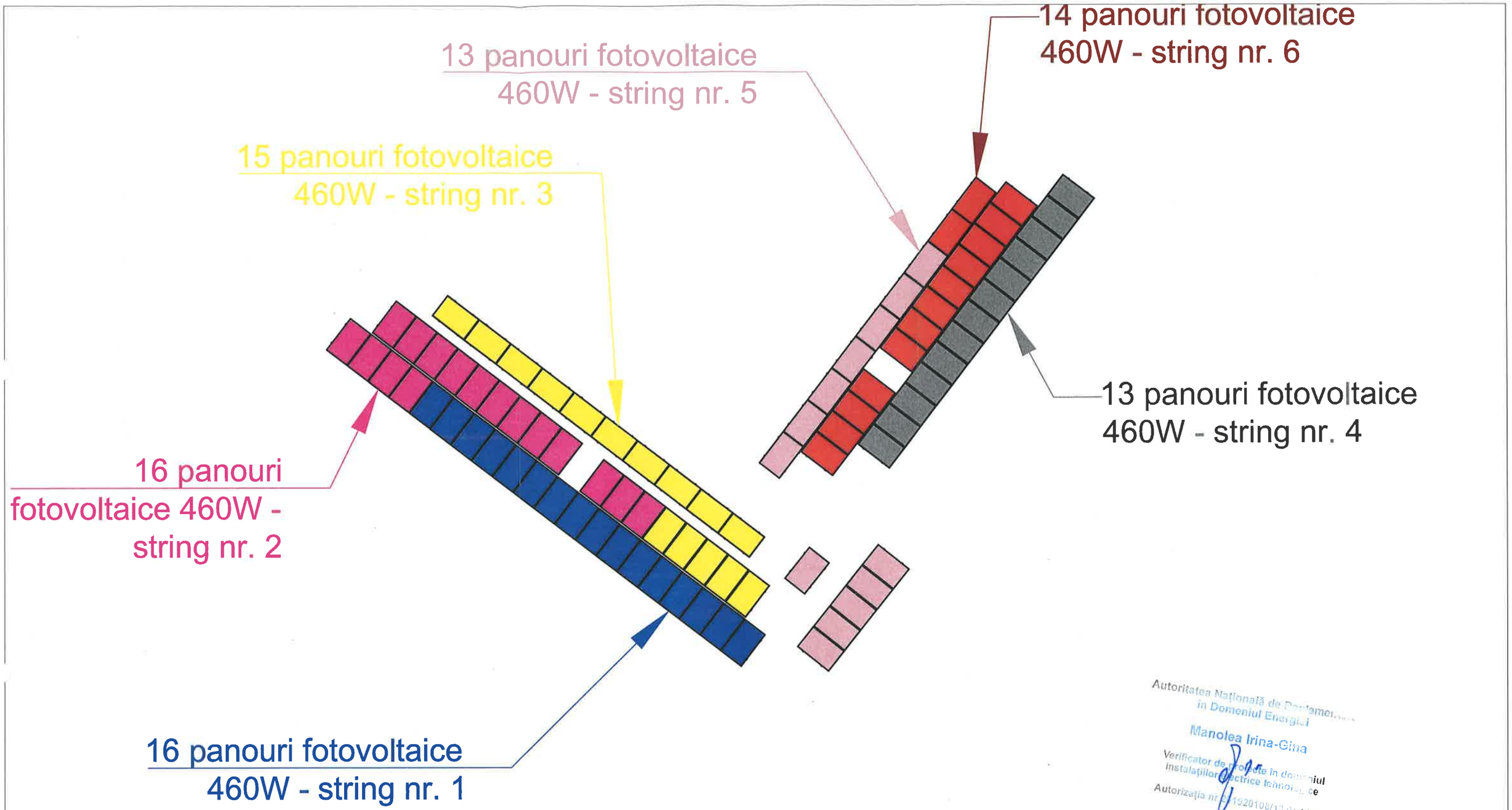

Autoritatea Naţională de Reglementare
în Domeniul Energiei
Manolea Irina-Gina
Verificator de proiecte în domeniul
instalaţiilor electrice tehnologice
Autorizaţia nr. 1920108/13.04.2019

VERIFICATOR/ EXPERT	NUME	SEMNATURA	CERINTA	REFERAT / EXPERTIZA NR. / DATA	
S.C. MRB ELECTRIC S.R.L. C.U.I.: RO27829133 NR. REG.: J12/2155/2010 ATESTAT A.N.R.E. NR. 201710264 / 2022 TELEFON: 0744 386 917 E-MAIL: office@mrbelectric.ro		SOCIETATEA COMERCIALA MRB Electric S.R.L. CLUJ-NAPOCA ROMANIA		BENEFICIAR: MUNICIPIUL VATRA DORNEI STRADA MIHAI EMINESCU NR. 17, JUD. SUCEAVA	PROIECT NR. 8/2025
SPECIFICATIE	NUME	SEMNATURA	SCARA	TITLU PROIECT: "CONSTRUIREA DE NOI CAPACITATI DE PRODUCERE A ENERGIEI ELECTRICE PRODUSA DIN SURSE REGENERABILE DE ENERGIE SOLARA PENTRU AUTOCONSUM IN MUNICIPIUL VATRA DORNEI, JUD. SUCEAVA"	FAZA PT
SEF PROIECT	ING. CLAUDIU TRAIAN POP legitimația A.N.R.E. CR. IIA, EIB nr. 201710264 / 2022		-		
PROIECTANT	ING. CLAUDIU TRAIAN POP legitimația A.N.R.E. CR. IIA, EIB nr. 201710264 / 2022		DATA 07.2025	TITLU PLANSA: PLAN STRING-URI - SCOALA GIMNAZIALA NR. 3 STR. CHILIEI NR. 11, VATRA DORNEI	PLANSA NR. PSt-04-01
SPECIALIST C.E.F	ING. ANDREI FELECAN legitimația A.N.R.E. CR. IIA, EIB nr. 202313201 / 2022				

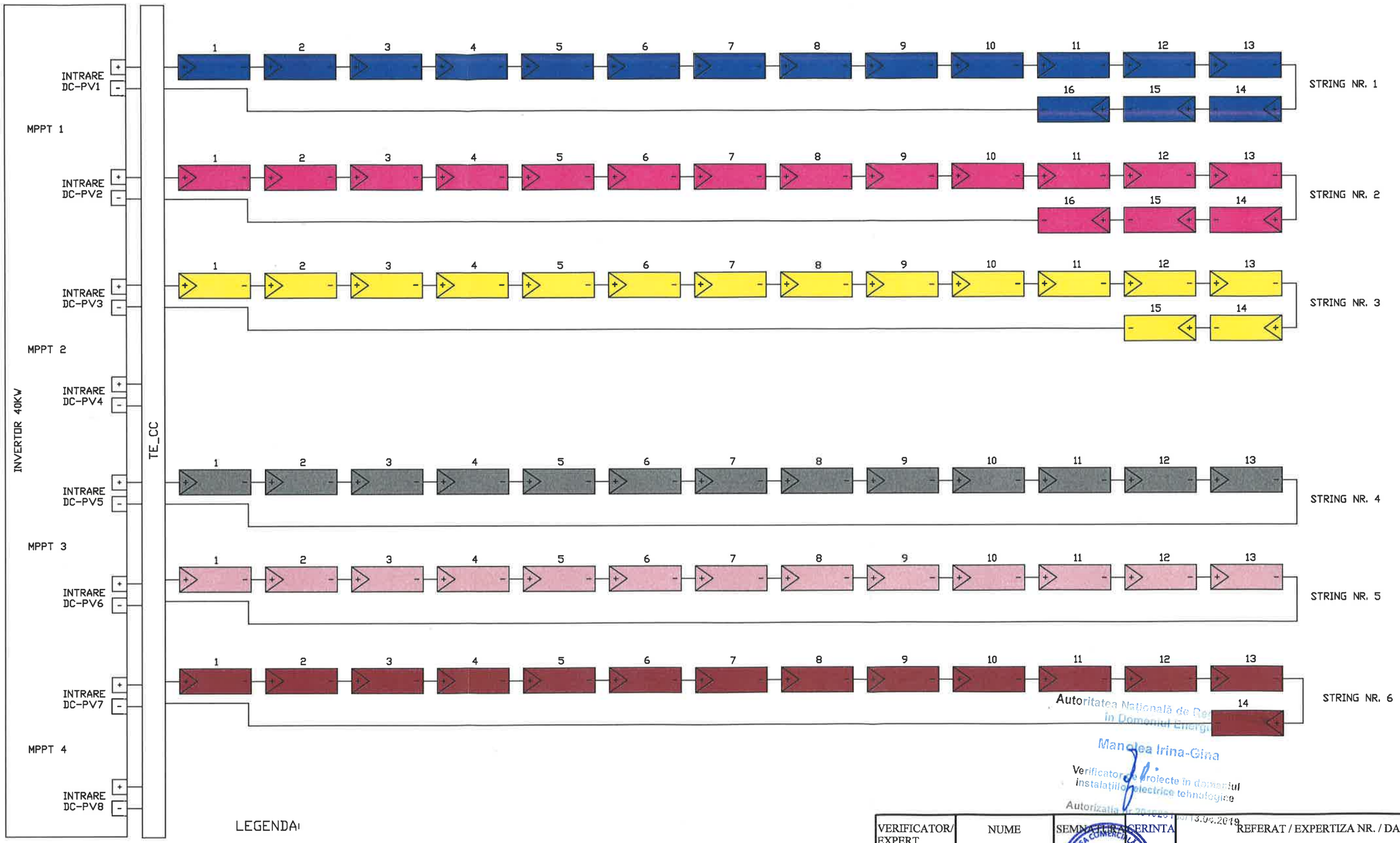

Autoritatea Națională de Re... în Domeniul Energ...
Manolea Irina-Gina
Verificator de proiecte în domeniul instalațiilor electrice tehnologice
Autorizația nr. 201... din 13.04.2019

LEGENDA:

= PANOU FOTOVOLTAIC 460W

DC PV1-6 = INTRARI DE CURENT CONTINUU PENTRU STRINGURI

TE-CC = TABLOU ELECTRIC DE CURENT CONTINUU

VERIFICATOR/ EXPERT	NUME	SEMNATURA/ERINTA	REFERAT / EXPERTIZA NR. / DATA	
S.C. MRB ELECTRIC S.R.L. C.U.I.: RO27829133 NR. REG.: J12/2155/2010 ATESTAT A.N.R.E. NR. 201710264 / 2022 TELEFON: 0744 386 917 E-MAIL: office@mrbelectric.ro		SOCIETATEA COMERCIALA MRB Electric S.R.L. CLUJ-NAPOCA, ROMANIA	BENEFICIAR: MUNICIPIUL VATRA DORNEI STRADA MIHAI EMINESCU NR. 17, JUD. SUCEAVA	PROIECT NR. 8/2025
SPECIFICATIE	NUME	SEMNATURA	SCARA -	TITLU PROIECT: "CONSTRUIREA DE NOI CAPACITATI DE PRODUCERE A ENERGIEI ELECTRICE PRODUSA DIN SURSE REGENERABILE DE ENERGIE SOLARA PENTRU AUTOCONSUM IN MUNICIPIUL VATRA DORNEI, JUD. SUCEAVA"	FAZA PT
SEF PROIECT	ING. CLAUDIU TRAIAN POP legitimat a A.N.R.E. GR. IIA, III nr. 201710064 / 2022			
PROIECTANT	ING. CLAUDIU TRAIAN POP legitimat a A.N.R.E. GR. IIA, III nr. 201710064 / 2022		DATA 07.2025	TITLU PLANSA: PLAN STRING-URI - SCOALA GIMNAZIALA NR. 3 STR. CHILIEI NR. 11, VATRA DORNEI	PLANSA NR. PSt-04-02
SPECIALIST C.E.F	ING. ANDREI FELECAN legitimat a A.N.R.E. GR. IIA, III nr. 201711101 / 2010				

PROFIL TRANSVERSAL POZARE CABLU DE ALIMENTARE NA2XBY 3x35+16MMP

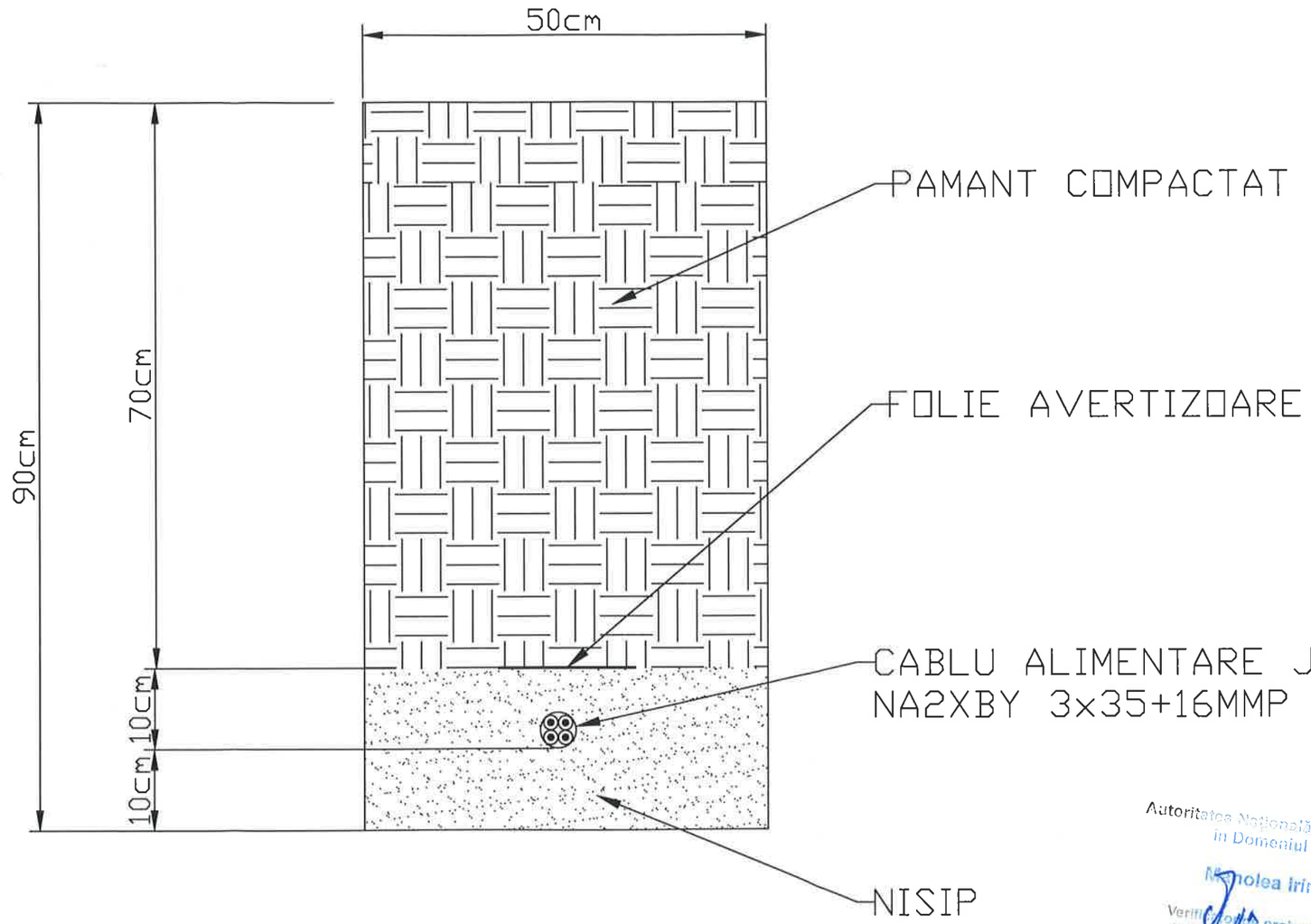

Autoritatea Naională de Reglementare
in Domeniul Energiei
Nicolea Irina-Gina
Verificator de proiecte in domeniul
instalatiilor electrice tehnologice
Autorizatia nr 201020108/15.04.2019

VERIFICATOR/ EXPERT	NUME	SEMNATURA	CERINTA	REFERAT / EXPERTIZA NR. / DATA	
S.C. MRB ELECTRIC S.R.L. C.U.I.: RO27829133 NR. REG.: J12/2155/2010 ATESTAT A.N.R.E. NR. 201710264 / 2022 TELEFON: 0744 386 917 E-MAIL: office@mrbelectric.ro				BENEFICIAR: MUNICIPIUL VATRA DORNEI STRADA MIHAI EMINESCU NR. 17, JUD. SUCEAVA	PROIECT NR. 8/2025
SPECIFICATIE	NUME	SEMNATURA	SCARA	TITLU PROIECT: "CONSTRUIREA DE NOI CAPACITATI DE PRODUCERE A ENERGIEI ELECTRICE PRODUSA DIN SURSE REGENERABILE DE ENERGIE SOLARA PENTRU AUTOCONSUM IN MUNICIPIUL VATRA DORNEI, JUD. SUCEAVA"	FAZA PT
SEF PROIECT	ING. CLAUDIU TRAIAN POP Inginerie A.N.R.E. GR. IIA, ID: nr. 201710264 / 2022		-		
PROIECTANT	ING. CLAUDIU TRAIAN POP Inginerie A.N.R.E. GR. IIA, ID: nr. 201710264 / 2022		DATA 07.2025	TITLU PLANSA: DETALIU DE EXECUTIE - SCOALA GIMNAZIALA NR. 3 STR. CHILIEI NR. 11, VATRA DORNEI	PLANSA NR. DE-04-01
SPECIALIST C.E.F	ING. ANDREI FELECAN Inginerie A.N.R.E. GR. IIA, ID: nr. 202117301 / 2023				

SOCIETATEA COMERCIALA MRB Electric S.R.L. CLUJ-NAPOCA, ROMANIA

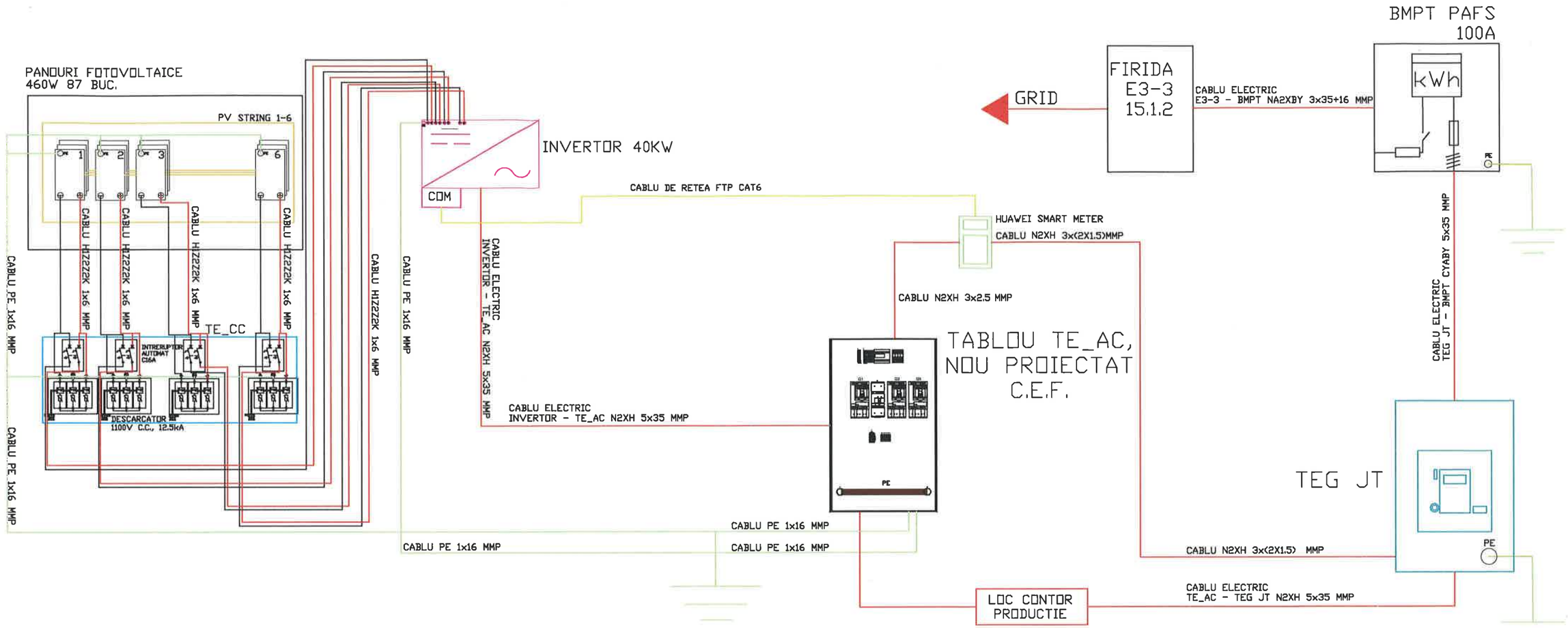

SETARI REGLAJE INVERTOR

Functia de protectie	Valoare	Valoare numerica	Temporizare (s)
Functia de protectie de tensiune treapta I	1.1 Un	253	0.5
Functia de protectie de tensiune treapta II	0.85 Un	195.5	3.2
Functia de protectie de frecventa treapta I	52 Hz	52.0	0.5
Functia de protectie de frecventa treapta II	47.5 Hz	47.5	0.5
Functia de protectie de maxima tensiune (Valoarea mediata la 10 minute)*	1.1 Un	253.0	603 s**
Timp de reconectare/ intrare in functiune dupa reaparitia tensiunii			900 s
Statism ajustabil pentru variatiei frecventei	5%		0.3
Exista protectie antiinsularizare actionata dependent de valoarea initiala si finala a tensiunii masurate		DA	0.3
Puterea activa maxima		40 KW	

*conf. Tabel 2P - Ordin ANRE nr. 132/2022

SETARI REGLAJE ANTI-INSULARIZARE

Functia de protectie	Valoare	Valoare numerica	Temporizare (s)
Functia de protectie de tensiune treapta I	1.1 Un	253	0.5
Functia de protectie de tensiune treapta II	0.85 Un	195.5	3.2
Functia de protectie de frecventa treapta I	52 Hz	52.0	0.5
Functia de protectie de frecventa treapta II	47.5 Hz	47.5	0.5
Functia de protectie de maxima tensiune (Valoarea mediata la 10 minute)*	1.1 Un	253.0	603 s**

Autoritatea Naţională de Reglement. în Domeniul Energiei
Manolea Irina-Gina
Verificator de proiecte în domeniul instalaţiilor electrice tehnologice
Autorizaţie nr. 2019020108/13.04.2019

VERIFICATOR/ EXPERT	NUME	SEMNATURA	AMPRENTA	REFERAT / EXPERTIZA NR. / DATA	
S.C. MRB ELECTRIC S.R.L. C.U.I.: RO27829133 NR. REG.: J12/2155/2010 ATESTAT A.N.R.E. NR. 201710264 / 2022 TELEFON: 0744 386 917 E-MAIL: office@mrbelectric.ro			SOCIETATEA COMERCIALA MRB Electric S.R.L. CLUJ-NAPOCA, ROMANIA	BENEFICIAR: MUNICIPIUL VATRA DORNEI STRADA MIHAI EMINESCU NR. 17, JUD. SUCEAVA	PROIECT NR. 8/2025
SPECIFICATIE	NUME	SEMNATURA	SCARA	TITLU PROIECT: "CONSTRUIREA DE NOI CAPACITATI DE PRODUCERE A ENERGIEI ELECTRICE PRODUSA DIN SURSE REGENERABILE DE ENERGIE SOLARA PENTRU AUTOCONSUM IN MUNICIPIUL VATRA DORNEI, JUD. SUCEAVA"	FAZA PT
SEF PROIECT	ING. CLAUDIU TRAIAN POP Legitimaţie A.N.R.E. CR. IIA, EIB nr. 201710264 / 2022		-		
PROIECTANT	ING. CLAUDIU TRAIAN POP Legitimaţie A.N.R.E. CR. IIA, EIB nr. 201710264 / 2022		DATA 07.2025	TITLU PLANSA: SCHEMA MONOFILARA - SCOALA GIMNAZIALA NR. 3 STR. CHILIEI NR. 11, VATRA DORNEI	PLANSA NR. SM-04-01
SPECIALIST C.E.F	ING. ANDREI FELECAN Legitimaţie A.N.R.E. LIB. IIA, EIB nr. 201011101 / 2022				

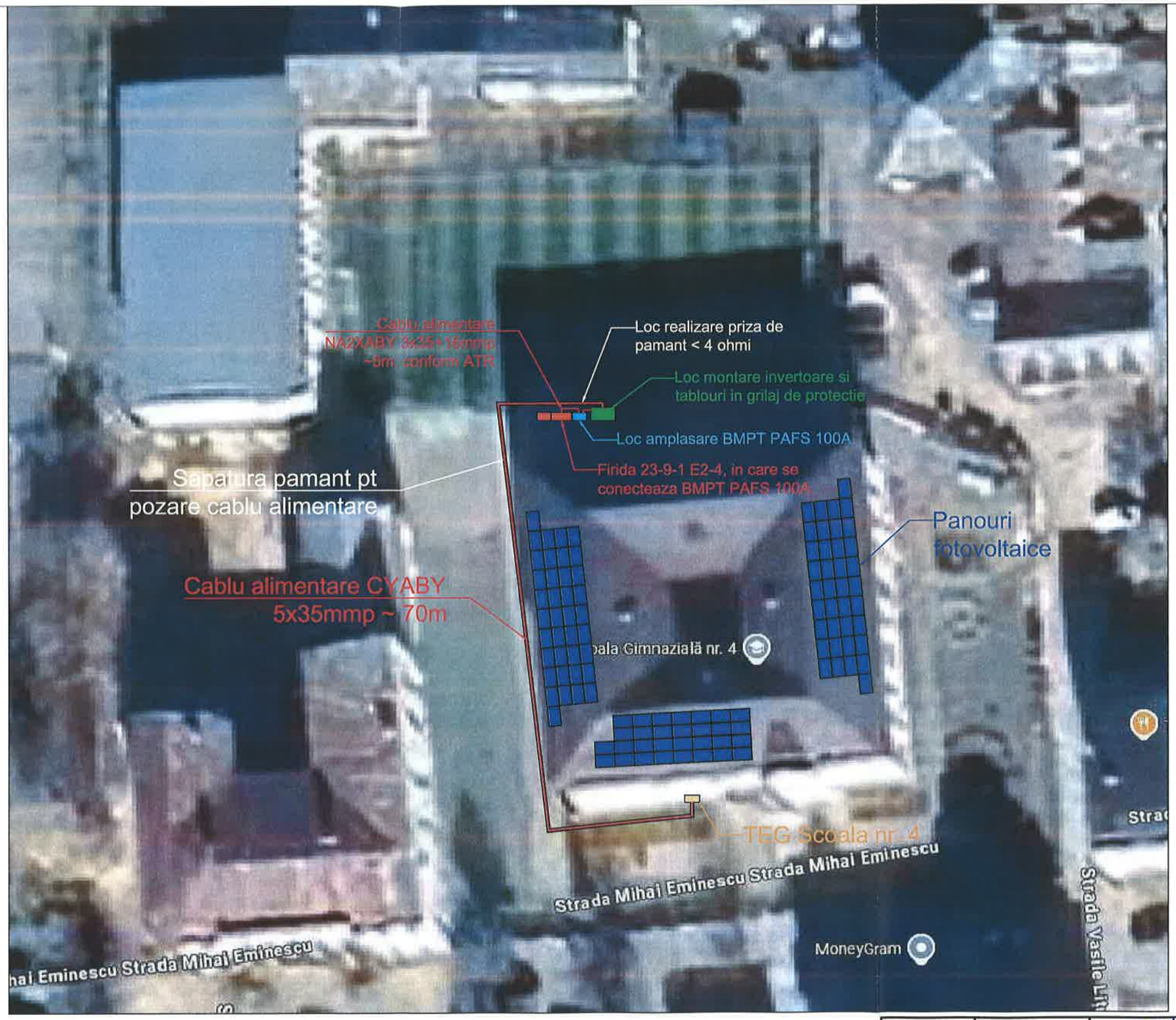

Autoritatea Națională de Reglare în Domeniul Energiei

Manoiea Ioana

Verificator de proiecte pentru instalațiilor electrice

Autorizația nr. 251929

VERIFICATOR/ EXPERT	NUME	SEMNATURA	AMPRENTA	REFERAT / EXPERTIZA NR. / DATA	
S.C. MRB ELECTRIC S.R.L. C.U.I.: RO27829133 NR. REG.: J12/2155/2010 ATESTAT A.N.R.E. NR. 201710264 / 2022 TELEFON: 0744 386 917 E-MAIL: office@mrbelectric.ro			SOCIETATE COMERCIALA MRB Electric S.R.L. CLUJ-NAPOCA, ROMANIA	BENEFICIAR: MUNICIPIUL VATRA DORNEI STRADA MIHAI EMINESCU NR. 17, JUD. SUCEAVA	PROIECT NR. 8/2025
SPECIFICATIE	NUME	SEMNATURA	SCARA 1:500	TITLU PROIECT: "CONSTRUIREA DE NOI CAPACITATI DE PRODUCERE A ENERGIEI ELECTRICE PRODUSA DIN SURSE REGENERABILE DE ENERGIE SOLARA PENTRU AUTOCONSUM IN MUNICIPIUL VATRA DORNEI, JUD. SUCEAVA"	FAZA PT
SEF PROIECT	ING. CLAUDIU TRAIAN POP Legitimația A.N.R.E. GR. IIA, EIB nr. 201710264 / 2022				
PROIECTANT	ING. CLAUDIU TRAIAN POP Legitimația A.N.R.E. GR. IIA, EIB nr. 201710264 / 2022		DATA 07.2025	TITLU PLANSA: PLAN DE SITUATIE - SCOALA GIMNAZIALA NR. 4 STR. MIHAI EMINESCU NR. 50, VATRA DORNEI	PLANSA NR. PS-05-01
SPECIALIST C.E.F	ING. ANDREI FELECAN Legitimația A.N.R.E. GR. IIA, EIB nr. 201217051 / 2020				

SCOALA NR. 4
PERETELE NORDIC

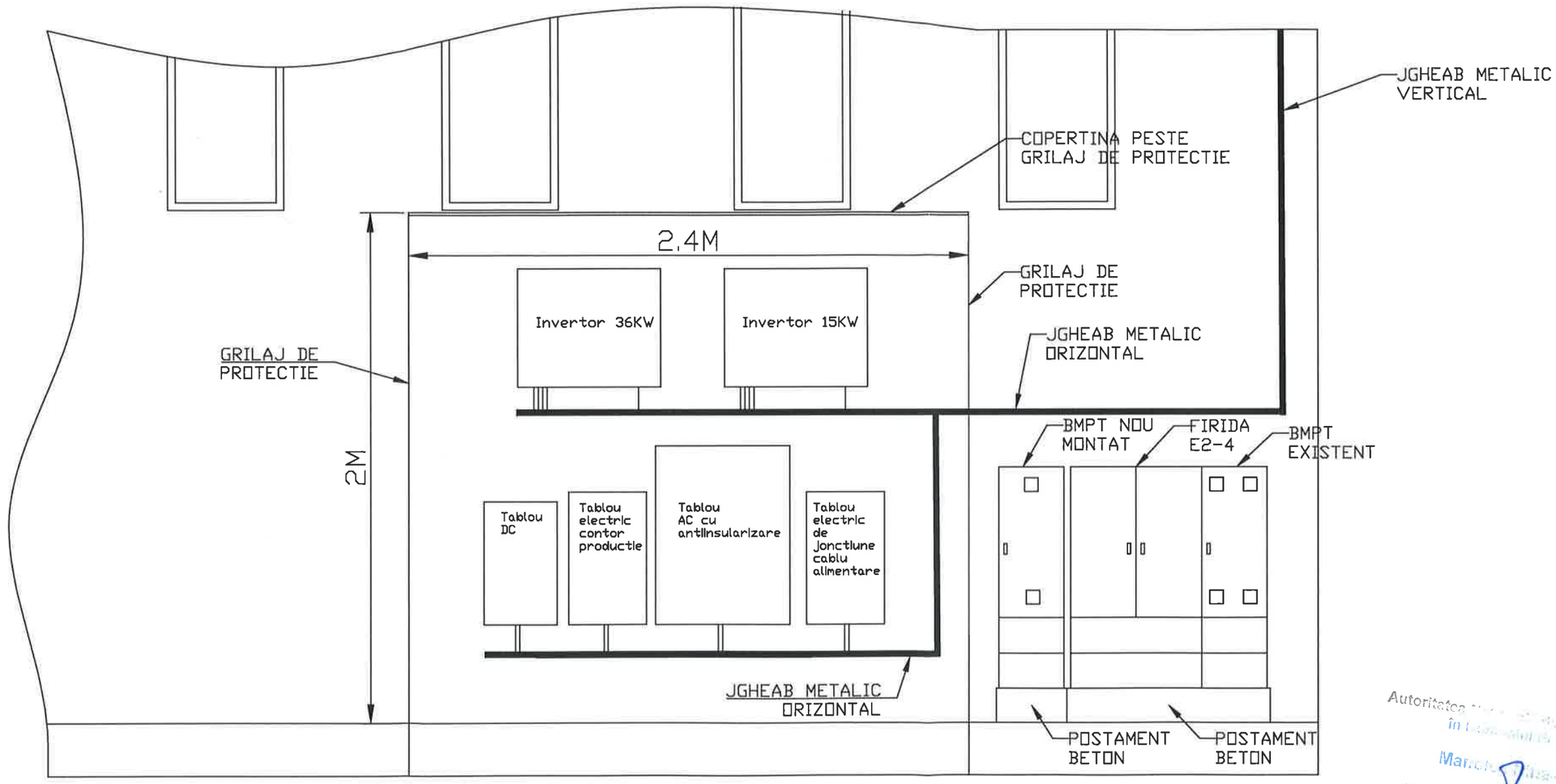

Autorizație ... în ...
Marcel ...
Verificator ... instalațiilor ...
Autorizația ...

VERIFICATOR/ EXPERT	NUME	SEMNATURA	ȘTAMPILA / PRINTA	REFERAT / EXPERTIZA NR. / DATA	
S.C. MRB ELECTRIC S.R.L. C.U.I.: RO27829133 NR. REG.: J12/2155/2010 ATESTAT A.N.R.E. NR. 201710264 / 2022 TELEFON: 0744 386 917 E-MAIL: office@mrbelectric.ro				BENEFICIAR: MUNICIPIUL VATRA DORNEI STRADA MIHAI EMINESCU NR. 17, JUD. SUCEAVA	PROIECT NR. 8/2025
SPECIFICATIE	NUME	SEMNATURA	SCARA 1:500	TITLU PROIECT: "CONSTRUIREA DE NOI CAPACITATI DE PRODUCERE A ENERGIEI ELECTRICE PRODUSA DIN SURSE REGENERABILE DE ENERGIE SOLARA PENTRU AUTOCONSUM IN MUNICIPIUL VATRA DORNEI, JUD. SUCEAVA"	FAZA PT
SEF PROIECT	ING. CLAUDIU TRAIAN POP legitimat a A.N.R.E. CR. RA, ED nr. 2017/2264 / 2022				
PROIECTANT	ING. CLAUDIU TRAIAN POP legitimat a A.N.R.E. CR. RA, ED nr. 2017/2264 / 2022		DATA 07.2025	TITLU PLANSA: PLAN DE SITUATIE - SCOALA GIMNAZIALA NR. 4 STR. MIHAI EMINESCU NR. 50, VATRA DORNEI	PLANSA NR. PS-05-02
SPECIALIST C.E.F	ING. ANDREI FELECAN legitimat a A.N.R.E. CR. RA, ED nr. 2022/1301 / 2022				

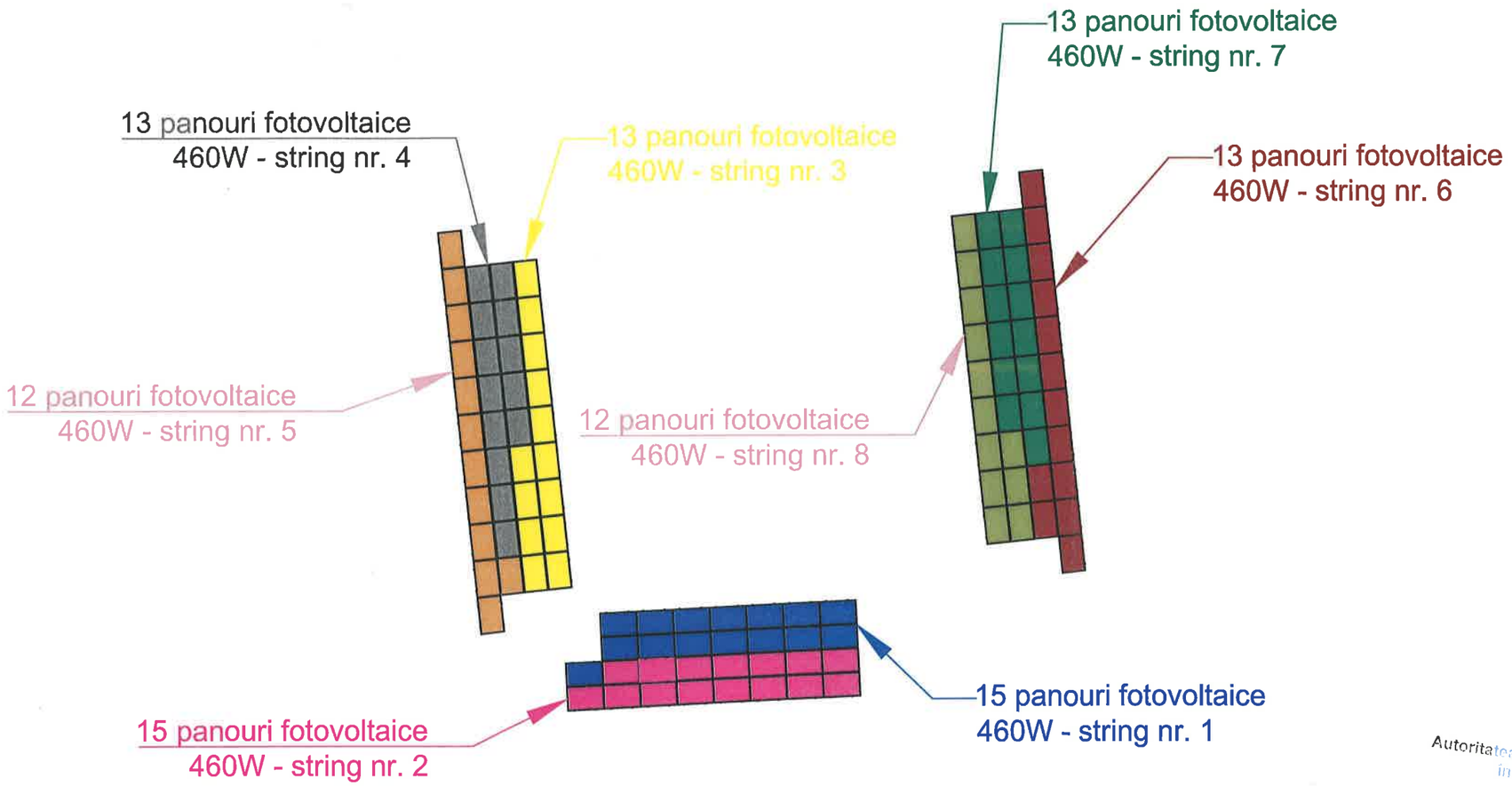

Autoritatea Națională de Reg...
în Domeniul Energi...
Manolea Irina-Cin...
Verificator de proiecte la dom...
instalații și echipamente electrice fără...
Autorizația nr 2012201108/13.14.

VERIFICATOR/ EXPERT	NUME	SEMNATURA	AMPRENTA	REFERAT / EXPERTIZA NR. / DATA	
S.C. MRB ELECTRIC S.R.L. C.U.I.: RO27829133 NR. REG.: J12/2155/2010 ATESTAT A.N.R.E. NR. 201710264 / 2022 TELEFON: 0744 386 917 E-MAIL: office@mrbelectric.ro			SOCIETATEA COMERCIALA MRB Electric S.R.L. CLUJ-NAPOCA, ROMANIA	BENEFICIAR: MUNICIPIUL VATRA DORNEI STRADA MIHAI EMINESCU NR. 17, JUD. SUCEAVA	PROIECT NR. 8/2025
SPECIFICATIE	NUME	SEMNATURA	SCARA	TITLU PROIECT: "CONSTRUIREA DE NOI CAPACITATI DE PRODUCERE A ENERGIEI ELECTRICE PRODUSA DIN SURSE REGENERABILE DE ENERGIE SOLARA PENTRU AUTOCONSUM IN MUNICIPIUL VATRA DORNEI, JUD. SUCEAVA"	FAZA PT
SEF PROIECT	ING. CLAUDIU TRAIAN POP legitimația A.N.R.E. GR. IIA, III nr. 201710264 / 2022		-		
PROIECTANT	ING. CLAUDIU TRAIAN POP legitimația A.N.R.E. GR. IIA, III nr. 201710264 / 2022		DATA 07.2025	TITLU PLANSA: PLAN STRING-URI - SCOALA GIMNAZIALA NR. 4 STR. MIHAI EMINESCU NR. 50, VATRA DORNEI	PLANSA NR. PSt-05-01
SPECIALIST C.E.F	ING. ANDREI FELECAN legitimația A.N.R.E. GR. IIA, III nr. 201011101 / 2012				

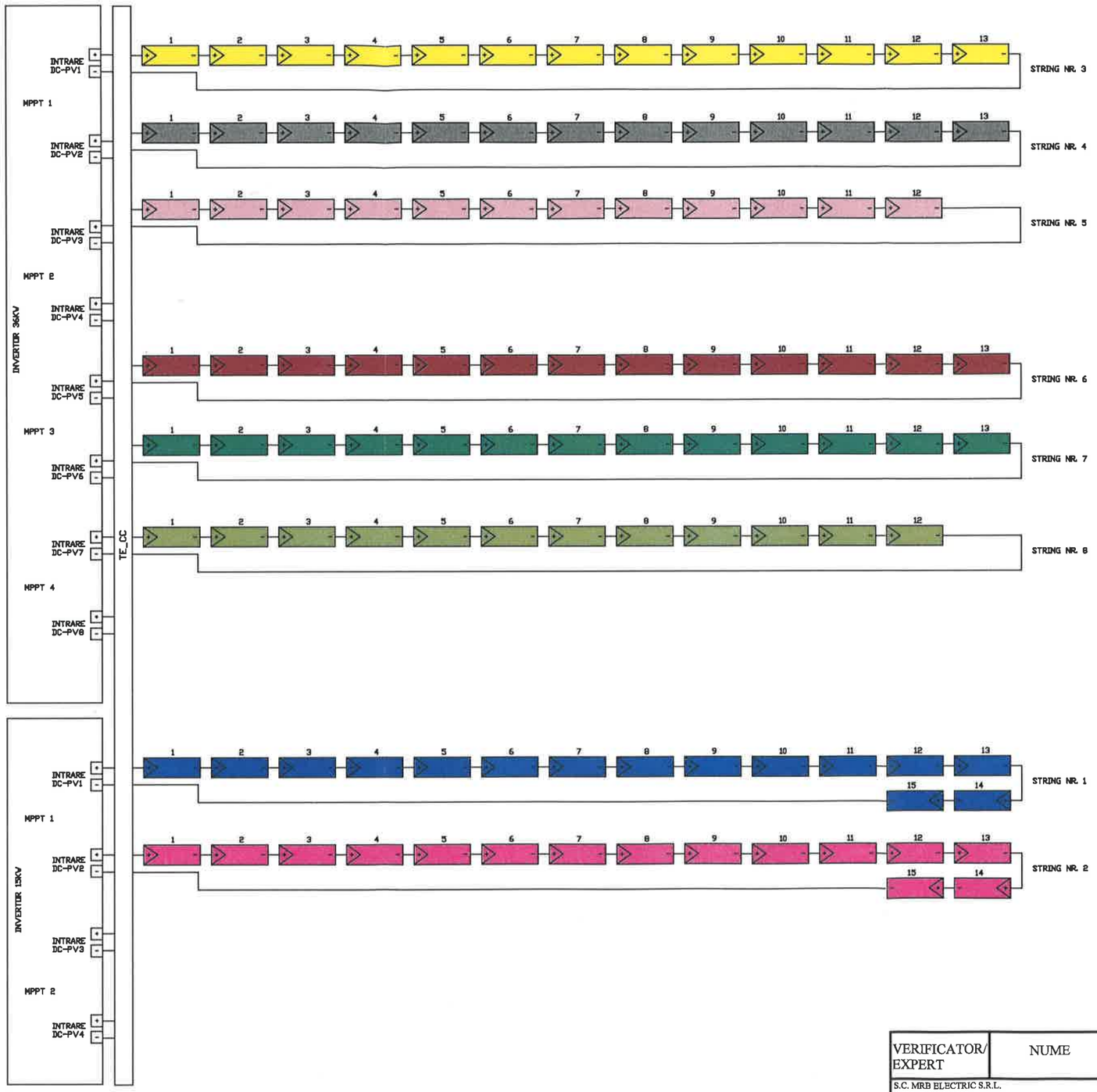

Autoritatea Naţională de Regle... în Domeniul Energiei
Manolea Crina-Gina
Verificator de proiecte în domeniul instalaţiilor electrice tehnologice
Autorizaţia nr. 20192010B/13.04.20...

LEGENDA:

▷- = PANOU FOTOVOLTAIC 460W

DC PV1-10 = INTRARI DE CURENT CONTINUU PENTRU STRINGURI

TE-CC = TABLOU ELECTRIC DE CURENT CONTINUU

VERIFICATOR/ EXPERT	NUME	SEMNATURA	CERINTA	REFERAT / EXPERTIZA NR. / DATA	
S.C. MRB ELECTRIC S.R.L. C.U.I.: RO27829133 NR. REG.: J12/2155/2010 ATESTAT A.N.R.E. NR. 201710264 / 2022 TELEFON: 0744 386 917 E-MAIL: office@mrbelectric.ro		SOCIETATEA COMERCIALA MRB Electric S.R.L. CLUJ-NAPOCA, ROMANIA		BENEFICIAR: MUNICIPIUL VATRA DORNEI STRADA MIHAI EMINESCU NR. 17, JUD. SUCEAVA	PROIECT NR. 8/2025
SPECIFICATIE	NUME	SEMNATURA	SCARA	TITLU PROIECT: "CONSTRUIREA DE NOI CAPACITATI DE PRODUCERE A ENERGIEI ELECTRICE PRODUSA DIN SURSE REGENERABILE DE ENERGIE SOLARA PENTRU AUTOCONSUM IN MUNICIPIUL VATRA DORNEI, JUD. SUCEAVA"	FAZA PT
SEF PROIECT	ING. CLAUDIU TRAIAN POP legitimaţie A.N.R.E. CR. IIA, III nr. 201710264 / 2022		-		
PROIECTANT	ING. CLAUDIU TRAIAN POP legitimaţie A.N.R.E. CR. IIA, III nr. 201710264 / 2022		DATA 07.2025	TITLU PLANSA: PLAN STRING-URI - SCOALA GIMNAZIALA NR. 4 STR. MIHAI EMINESCU NR. 50, VATRA DORNEI	PLANSA NR. PSt-05-02
SPECIALIST C.E.F	ING. ANDREI FELECAN legitimaţie A.N.R.E. CR. IIA, III nr. 202313261 / 2023				

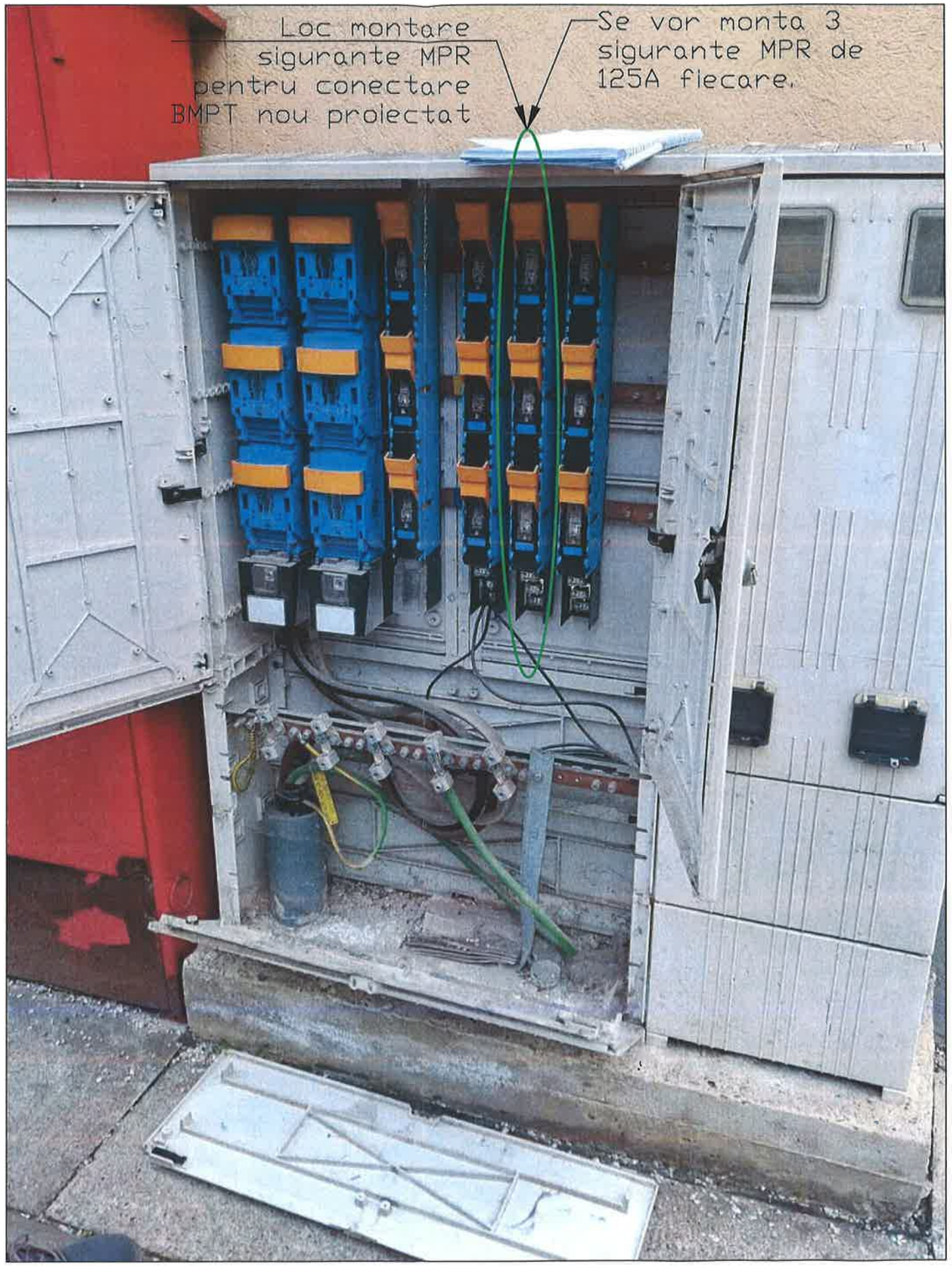

Autoritatea Naţională de Reglementare în Domeniul Energiei
Manolea Irina-Gina
Verificator de proiecte în domeniul instalaţiilor electrice şi telecomunicaţii
Autorizaţia nr 20[illegible]20108/13.04.2019

VERIFICATOR/ EXPERT	NUME	SEMNATURA/AMPRENTA		REFERAT / EXPERTIZA NR. / DATA	
S.C. MRB ELECTRIC S.R.L. C.U.I.: RO27829133 NR. REG.: J12/2155/2010 ATESTAT A.N.R.E. NR. 201710264 / 2022 TELEFON: 0744 386 917 E-MAIL: office@mrbelectric.ro				BENEFICIAR: MUNICIPIUL VATRA DORNEI STRADA MIHAI EMINESCU NR. 17, JUD. SUCEAVA	PROIECT NR. 8/2025
SPECIFICATIE	NUME	SEMNATURA	SCARA	TITLU PROIECT: "CONSTRUIREA DE NOI CAPACITATI DE PRODUCERE A ENERGIEI ELECTRICE PRODUSA DIN SURSE REGENERABILE DE ENERGIE SOLARA PENTRU AUTOCONSUM IN MUNICIPIUL VATRA DORNEI, JUD. SUCEAVA"	FAZA PT
SEF PROIECT	ING. CLAUDIU TRAIAN POP legitimaţie A.N.R.E. CR. IA, EB nr. 201710264 / 2022		-		
PROIECTANT	ING. CLAUDIU TRAIAN POP legitimaţie A.N.R.E. CR. IA, EB nr. 201710264 / 2022		DATA 07.2025	TITLU PLANSA: DETALIU DE EXECUTIE - SCOALA GIMNAZIALA NR. 4 STR. MIHAI EMINESCU NR. 50, VATRA DORNEI	PLANSA NR. DE-05-01
SPECIALIST C.E.F	ING. ANDREI FELECAN legitimaţie A.N.R.E. CR. IA, EB nr. 202313251 / 2022				

SOCIETATEA COMERCIALA MRB Electric S.R.L. CLUJ-NAPOCA ROMANIA

DETALIU DE EXECUTIE
REALIZARE PRIZA DE PAMANTARE LA BMPT

LEGENDA:

1. ELECTROD ORIZONTAL, L=22.5M, OL37, 40X4Zn
2. BANDA DE LEGARE LA BMPT, L=2,5M, OL37, 40X4Zn
3. ELECTROD VERTICAL, H=1,5M, 6 BUC, TEAVA OL-Zn, ø2 1/2"
4. SURUB CAP HEXAGONAL, STAS2117-80, 22 BUC, OL37, M12X35
5. PIULITA HEXAGONALA, STAS4071-89, 22 BUC, OL37, M12
6. SAIBA ELASTICA CU DINTI EXTERIORI, STAS10481-78, 22 BUC, ARC6, M12

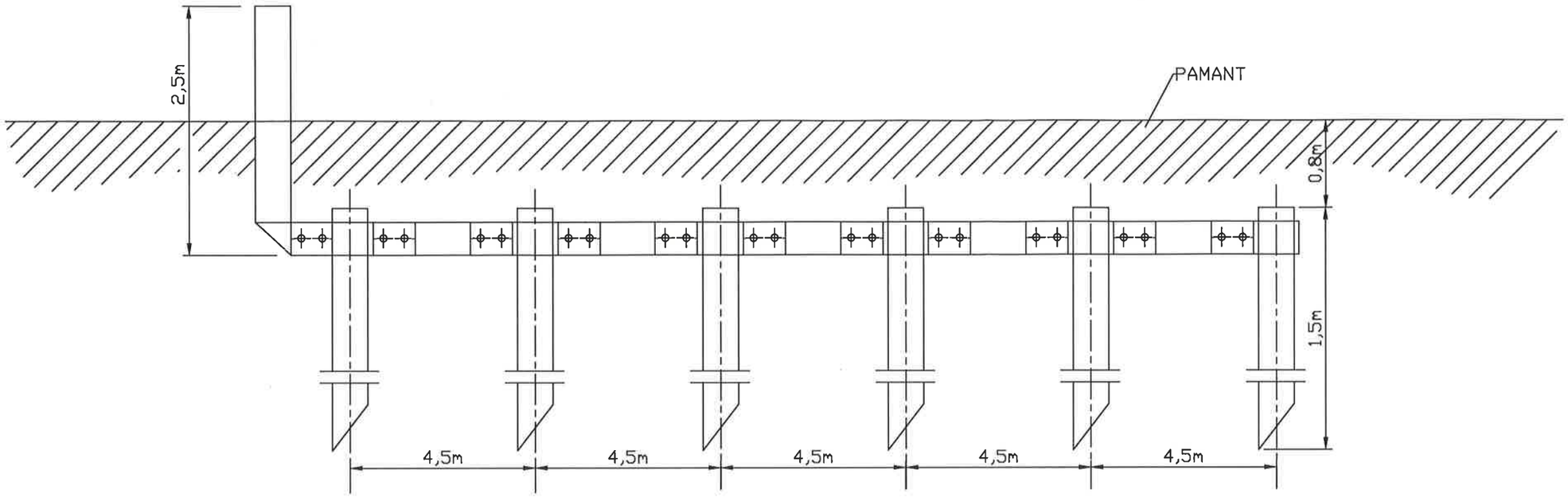

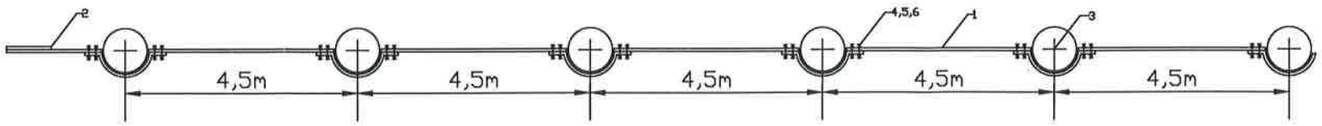

Autoritatea Naţională de Reglementare în Domeniul Energiei
Manolea Irina-Gina
Verificator de proiecte în domeniul instalaţiilor electrice tehnologice
Autorizaţia nr. [illegible]/18.04.2019

NOTA:

- VALOAREA REZISTENTEI PRIZEI DE PAMANT NECESARA/IMPUSA ESTE Rp≤4Ω
- TOATE ORGANELE DE ASAMBLARE SE VOR PROTEJA PRIN GALVANIZARE ELECTROCHIMICA CONFORM STAS 7222-89, GROSIMEA STATULUI DE ZINC VA FI DE 12 μm
- ELECTROZII SE VOR ZINCA LA CALD CONFORM STAS 7221-89, GROSIMEA STRATULUI DE ZINC VA FI DE 44μ
- GREUTATE TOTALA PLATBANDA OL-Zn 40X4MM=32Kg

VERIFICATOR/ EXPERT	NUME	SEMNATURA	CERINTA	REFERAT / EXPERTIZA NR. / DATA	
S.C. MRB ELECTRIC S.R.L. C.U.I.: RO27829133 NR. REG.: J12/2155/2010 ATESTAT A.N.R.E. NR. 201710264 / 2022 TELEFON: 0744 386 917 E-MAIL: office@mrbelectric.ro		SOCIETATEA COMERCIALA MRB Electric S.R.L. CLUJ-NAPOCA ROMANIA		BENEFICIAR: MUNICIPIUL VATRA DORNEI STRADA MIHAI EMINESCU NR. 17, JUD. SUCEAVA	PROIECT NR. 8/2025
SPECIFICATIE	NUME	SEMNATURA	SCARA	TITLU PROIECT: "CONSTRUIREA DE NOI CAPACITATI DE PRODUCERE A ENERGIEI ELECTRICE PRODUSA DIN SURSE REGENERABILE DE ENERGIE SOLARA PENTRU AUTOCONSUM IN MUNICIPIUL VATRA DORNEI, JUD. SUCEAVA"	FAZA PT
SEF PROIECT	ING. CLAUDIU TRAIAN POP legitimatie A.N.R.E. CR. IIA, EIB nr. 201710264 / 2022		-		
PROIECTANT	ING. CLAUDIU TRAIAN POP legitimatie A.N.R.E. CR. IIA, EIB nr. 201710264 / 2022		DATA 07.2025	TITLU PLANSA: DETALIU DE EXECUTIE - SCOALA GIMNAZIALA NR. 4 STR. MIHAI EMINESCU NR. 50, VATRA DORNEI	PLANSA NR. DE-05-02
SPECIALIST C.E.F	ING. ANDREI FELECAN legitimatie A.N.R.E. CR. IIA, EIB nr. 200311501 / 2022				

PROFIL TRANSVERSAL POZARE CABLU DE ALIMENTARE CYABY 5x35MMP

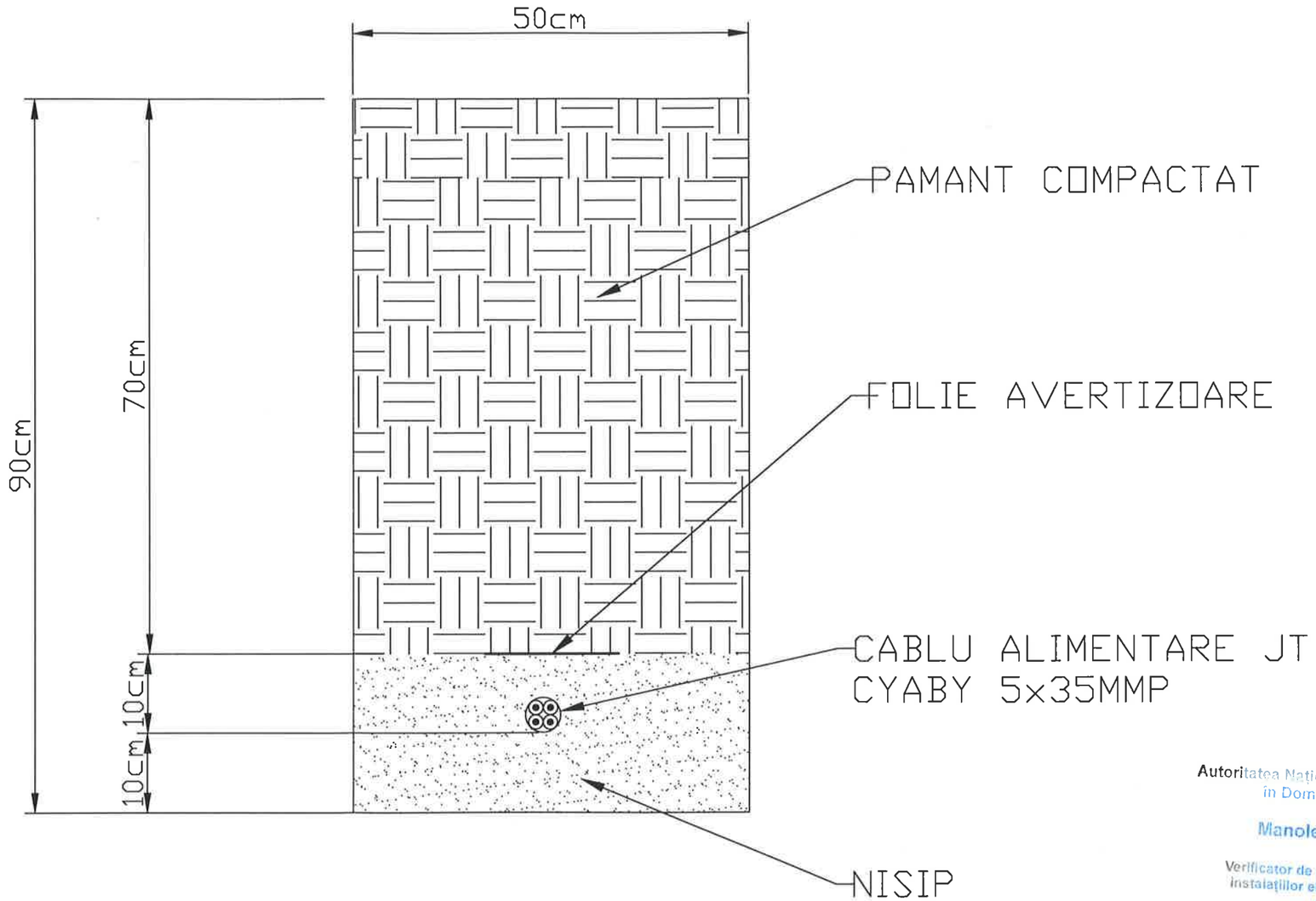

Autoritatea Naţională de Reglementare
în Domeniul Energiei
Manolea Ioana-Gina
Verificator de proiecte în domeniul
instalaţiilor electrice tehnologice
Autorizaţia nr. 0419020108/13.04.2019

VERIFICATOR/ EXPERT	NUME	SEMNATURA / AMPRENTA		REFERAT / EXPERTIZA NR. / DATA	
S.C. MRB ELECTRIC S.R.L. C.U.I.: RO27829133 NR. REG.: J12/2155/2010 ATESTAT A.N.R.E. NR. 201710264 / 2022 TELEFON: 0744 386 917 E-MAIL: office@mrbelectric.ro		SOCIETATEA COMERCIALA MRB Electric S.R.L. CLUJ-NAPOCA, ROMANIA		BENEFICIAR: MUNICIPIUL VATRA DORNEI STRADA MIHAI EMINESCU NR. 17, JUD. SUCEAVA	PROIECT NR. 8/2025
SPECIFICATIE	NUME	SEMNATURA	SCARA	TITLU PROIECT: "CONSTRUIREA DE NOI CAPACITATI DE PRODUCERE A ENERGIEI ELECTRICE PRODUSA DIN SURSE REGENERABILE DE ENERGIE SOLARA PENTRU AUTOCONSUM IN MUNICIPIUL VATRA DORNEI, JUD. SUCEAVA"	FAZA PT
SEF PROIECT	ING. CLAUDIU TRAIAN POP Înscrierea A.N.R.E. CR. IIA, IIIB nr. 201710264 / 2022		-		
PROIECTANT	ING. CLAUDIU TRAIAN POP Înscrierea A.N.R.E. CR. IIA, IIIB nr. 201710264 / 2022		DATA 07.2025	TITLU PLANSA: DETALIU DE EXECUTIE - SCOALA GIMNAZIALA NR. 4 STR. MIHAI EMINESCU NR. 50, VATRA DORNEI	PLANSA NR. DE-05-03
SPECIALIST C.E.F	ING. ANDREI FELECAN Înscrierea A.N.R.E. CR. IIA, IIIB nr. 202211010 / 2022				

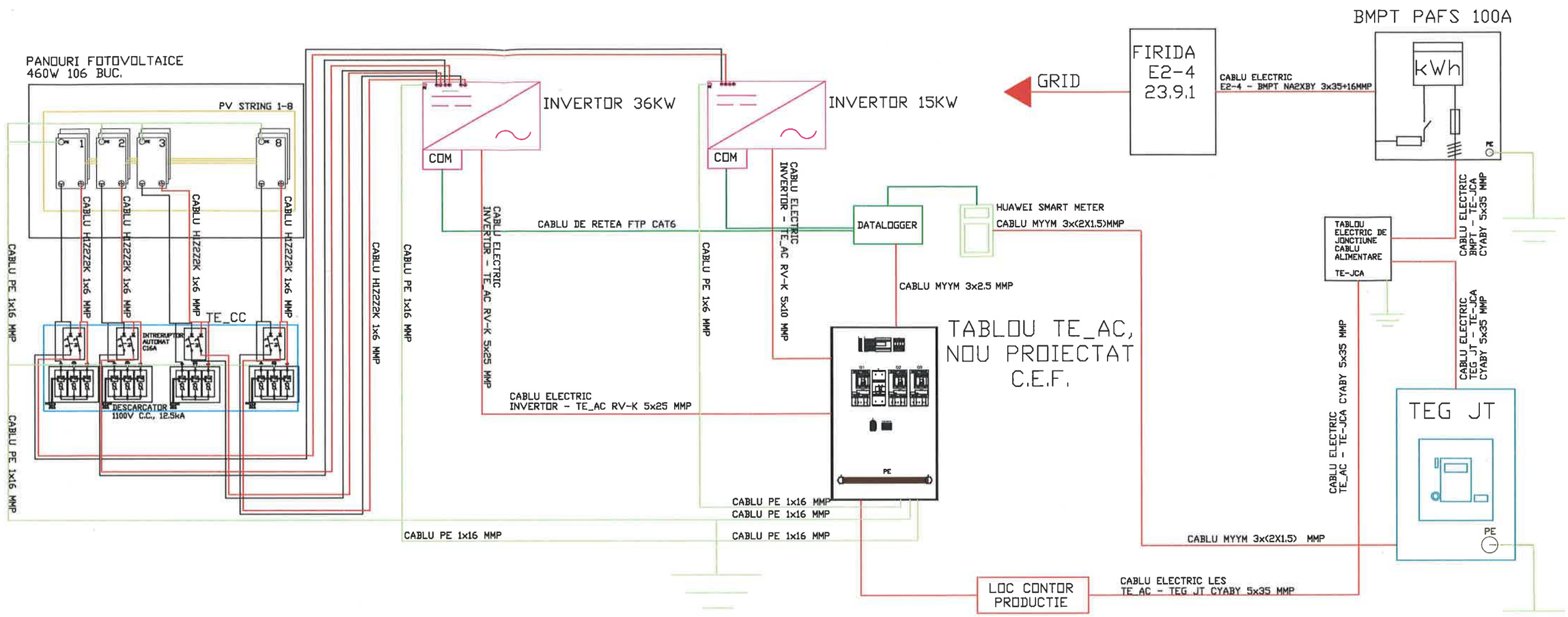

SETARI REGLAJE INVERTOR

Functia de protectie	Valoare	Valoare numerica	Temporizare (s)
Functia de protectie de tensiune treapta I	1.1 Un	253	0.5
Functia de protectie de tensiune treapta II	0.85 Un	195.5	3.2
Functia de protectie de frecventa treapta I	52 Hz	52.0	0.5
Functia de protectie de frecventa treapta II	47.5 Hz	47.5	0.5
Functia de protectie de maxima tensiune (Valoarea mediata la 10 minute)*	1.1 Un	253.0	603 s**
Timp de reconectare/ intrare in functiune dupa reaparitia tensiunii			900 s
Statism ajustabil pentru variatiei frecventei	5%		0.3
Exista protectie antiinsularizare actionata dependent de valoarea initiala si finala a tensiunii masurate		DA	0.3
Puterea activa maxima		48.76 KW	

*conf. Tabel 2P - Ordin ANRE nr. 132/2022

SETARI REGLAJE ANTI-INSULARIZARE

Functia de protectie	Valoare	Valoare numerica	Temporizare (s)
Functia de protectie de tensiune treapta I	1.1 Un	253	0.5
Functia de protectie de tensiune treapta II	0.85 Un	195.5	3.2
Functia de protectie de frecventa treapta I	52 Hz	52.0	0.5
Functia de protectie de frecventa treapta II	47.5 Hz	47.5	0.5
Functia de protectie de maxima tensiune (Valoarea mediata la 10 minute)*	1.1 Un	253.0	603 s**

Autoritatea Naională de Reglementare în Domeniul Energiei
Manolea Irina-Gina
Verificator de proiecte în domeniul instalațiilor electrice tehnico-edilitare
Autorizație nr. 20192010813.04...

VERIFICATOR/ EXPERT	NUME	SEMNATURA	CERINTA	REFERAT / EXPERTIZA NR. / DATA	
S.C. MRB ELECTRIC S.R.L. C.U.I.: RO27829133 NR. REG.: J12/2155/2010 ATESTAT A.N.R.E. NR. 201710264 / 2022 TELEFON: 0744 386 917 E-MAIL: office@mrbelectric.ro				BENEFICIAR: MUNICIPIUL VATRA DORNEI STRADA MIHAI EMINESCU NR. 17, JUD. SUCEAVA	PROIECT NR. 8/2025
SPECIFICATIE	NUME	SEMNATURA	SCARA	TITLU PROIECT: "CONSTRUIREA DE NOI CAPACITATI DE PRODUCERE A ENERGIEI ELECTRICE PRODUSA DIN SURSE REGENERABILE DE ENERGIE SOLARA PENTRU AUTOCONSUM IN MUNICIPIUL VATRA DORNEI, JUD. SUCEAVA"	FAZA PT
SEF PROIECT	ING. CLAUDIU TRAIAN POP legitimație A.N.R.E. GR. IIA, IIB nr. 201710264 / 2022		-		
PROIECTANT	ING. CLAUDIU TRAIAN POP legitimație A.N.R.E. GR. IIA, IIB nr. 201710264 / 2022		DATA 07.2025	TITLU PLANSA: SCHEMA MONOFILARA - SCOALA GIMNAZIALA NR. 4 STR. MIHAI EMINESCU NR. 50, VATRA DORNEI	PLANSA NR. SM-05-01
SPECIALIST C.E.F	ING. ANDREI FELECAN legitimație A.N.R.E. GR. IIA, IIB nr. 202113201 / 2022				

SOCIETATEA COMERCIALA MRB Electric S.R.L. CLUJ-NAPOCA, ROMANIA